2024

Rental GUIDE

HEARTS

多くの人を感動させたり、より効果的なセミナーをするには、
会場選び、レイアウト、映像のハード・ソフト、音響・照明
進行・演出など全てが融合しなければうまく行きません。
私たちは映像ハードの専門家ですが、ハードを知っているから
こそできるイベントがあります。
皆様の創造的な活動のお手伝いをさせていただきます。

HEARTS

Contents

P4 **LED/ メディアサーバー**

屋内用 LED・屋外用 LED/ メディアサーバー

P6 **ビデオプロジェクター**

DLP プロジェクター / 液晶プロジェクター / プロジェクター別レンズ距離表

P16 **RGB スイッチャー**

マルチウィンドウ・マルチスクリーンスイッチャー /RGB シームレススイッチャー / アクセサリー

P18 **RGB 関連機器**

スキャンコンバーター / エッジブレンディングプロセッサ /HDMI・DVI 伝送器 /RGB・DVI 分配器 /HDMI 分配器

P22 **モニター**

RGB モニター / タブレット・タッチパネル / 屋外用ディスプレイ / 液晶ビデオモニター / SDI 対応ビデオモニター
モニター図面

P30 **カメラ・周辺機器**

ビデオカメラ / リモートカメラ / 監視カメラ /WEB カメラ / カメラ周辺機器 / 書画カメラ / 三脚 / 撮影関連機器

P34 **ビデオ機器・周辺機器**

ビデオスイッチャー / キャプチャー装置 /SDI 分配器 /SDI コンバータ・信号変換器 /SDI 伝送器 / 光ファイバーケーブル
合成プロセッサー /FS/TBC/ マルチビュアー / 映像周辺機器

P40 **ビデオレコーダープレイヤー**

XDCAM/HDV/ ディスクレコーダー・プレイヤー /DVD・Blu-Ray プレイヤー / メディアプレイヤー / アクセサリー

P42 **音響機器**

ミキサー / ワイヤレスマイク / マイクロフォン / スピーカー / アンプ / オーディオレコーダー・プレイヤー
オーディオインターフェイス /WEB 会議用スピーカーフォン / ワイヤレスガイドシステム / インカム / 音響周辺機器

P48 **通信機器・会議関連機器**

IP 伝送器 / テレビ会議システム / ネットワーク機器 / コンピュータ・プレゼンテーション関連
アナライザーシステム（集計システム）

P51 **スクリーン**

ファブリックスクリーン / アルミフレームスクリーン / モバイルスクリーン / サイズ表

P54 **映写台・モニター台**

映写台 / ラクサー / カメラ台 / モニタースタンド / モニター用金具 / 設営関係備品

P56 **編集システム・コンテンツ制作**

パッケージ料金 / 映像編集 /DVD 作成 / タッチパネルコンテンツ

屋内用 LED

Leyard
CLI3.9

●主な仕様

ピクセル構成 / ピッチ	3 in 1 Black SMD 3.9mm ピッチ
パネル解像度	128 × 128
輝度	1,000 cd / m2
コントラスト比	4,000:1
視野角	H:140° / V:140°
最大吊り下げ数	20 パネル
コントロールシステム	ColorLight
接続インターフェース	イーサコン x 2（in/out）
映像入力	HDMI/DVI（専用コントローラ）
消費電力	100V-240VAC 最大 150W
外形寸法	W500xH500xD53mm
重量	約 3.9kg

レンタル料金 1 日（税別）	日数料率	¥30,000
	A	

Leyard **CLT-Z6**	4k 対応 LED 用コントローラ　スケーラー内蔵 入力端子 :SDI x2・DVI x4・HDMI2.0　出力端子：イーサコン x 16	レンタル料金（1 日） **¥60,000**	日数料率 A
Leyard **CLT-Z4**	HD 対応 LED 用コントローラ　スケーラー内蔵 入力端子 :SDI x2・DVI・DP・HDMI　出力端子：イーサコン x 4・HDMI	レンタル料金（1 日） **¥40,000**	日数料率 A

ROE
Ruby-C 2.3

●主な仕様

ピクセル構成 / ピッチ	4 in 1 common cathode/2.31mm
パネル解像度	216 × 216
輝度	1,500nit
視野角	H:140° / V:140°
最大スタック数	12 パネル
最大吊り下げ数	20 パネル
コントロールシステム	Brompton
接続インターフェース	RJ-45 x 2（in/out）
映像入力	HDMI/12G-SDI（専用コントローラ）
消費電力	100V-240VAC 最大 180W
外形寸法	W500xH500xD67mm
重量	約 7.4kg

レンタル料金 1 日（税別）	日数料率	¥40,000
	A	

Brompton **Tessera S8**	4K 対応 LED 用コントローラ 12G-SDI / HDMI 入力　RJ45 x8 出力	レンタル料金（1 日） **¥100,000**	日数料率 A
ROE **吊り金具 0.5m**	LED 天吊り用金具	レンタル料金（1 日） **¥1,000**	日数料率 A
ROE **自立用金具**	自立用金具	**別途お見積もり**	日数料率 A

INFILED
DB2.3

●主な仕様

ピクセル構成 / ピッチ	3 in 1 SMD /2.3mm
パネル解像度	216 × 216
輝度	1,000nit
視野角	H:160° / V:160°
最大スタック数	16 パネル
最大吊り下げ数	20 パネル
コントロールシステム	NOVASTAR
接続インターフェース	RJ-45 x 2（in/out）
映像入力	HDMI/DisplayPort/12G-SDI（専用コントローラ）
消費電力	100V-240VAC 最大 150W
外形寸法	W500xH500xD75.5mm
重量	約 8.8kg

レンタル料金 1 日（税別）	日数料率	¥35,000
	A	

INFILED **EZ2.6**	2.6mm ピッチ屋内用 LED　輝度：1000nit　パネル解像度：192 × 192 パネルサイズ W500xH500xD75.6mm　消費電力：120W　重量：5.8kg	レンタル料金（1 日） **¥35,000**	日数料率 A

カタログに記載されている機材のお問い合わせは、機材センター担当者までお願いします。　03-3522-6481

屋外用 LED

INFILED
AR3.9plus

●主な仕様

ピクセル構成 / ピッチ	3 in 1 SMD /3.91mm
パネル解像度	128 × 256
輝度	4,000nit
視野角	H:160° / V:155°
最大スタック数	10 パネル
最大吊り下げ数	18 パネル
コントロールシステム	NOVASTAR
接続インターフェース	RJ-45 x 2（in/out）
映像入力	HDMI/DVI/3G-SDI（専用コントローラ）
消費電力	100V-240VAC 最大 330W
外形寸法	W500xH1000xD67mm
重量	約 12.46kg

レンタル料金 1 日（税別） 日数料率 A **¥70,000**

INFILED **AR3.9plus-mini**	3.9mm ピッチ屋外用 LED　パネルサイズ W500xH500xD67mm 消費電力：165W　重量：8kg	レンタル料金（1 日） **¥35,000**	日数料率 A
NOVASTAR **MX40PRO**	4K 対応 LED 用コントローラ　スケーラー内蔵 DP / DVI / HDMI 入力　RJ45 x20、10G OPT x4 出力	レンタル料金（1 日） **¥60,000**	日数料率 A
NOVASTAR **MX30**	4K2K 対応 LED 用コントローラ　スケーラー内蔵 DP / DVI / HDMI 入力　RJ45 x10　10G OPT x2 出力	レンタル料金（1 日） **¥30,000**	日数料率 A
NOVASTAR **CVT10 PRO-S**	4K 対応 LED 用コントローラ用光ファイバーコンバーター シングルモードファイバーで延長　OPT 入力 x 2　RJ45 x10 出力	レンタル料金（1 日） **¥20,000**	日数料率 A
NOVASTAR **MCTRL4K**	4K 対応 LED 用コントローラ DP / DVI / HDMI 入力　RJ45 x16 出力	レンタル料金（1 日） **¥50,000**	日数料率 A
NOVASTAR **MCTRL660PRO**	フル HD 対応 LED 用コントローラー HDMI/DVI/3G-SDI 入力　RJ45 x6 出力	レンタル料金（1 日） **¥20,000**	日数料率 A
INFILED **吊り金具 1m**	LED 天吊り用金具	レンタル料金（1 日） **¥2,000**	日数料率 A
INFILED **吊り金具 1.5m**	LED 天吊り用金具	レンタル料金（1 日） **¥3,000**	日数料率 A
INFILED **自立用金具**	自立用金具	**別途お見積もり**	

メディアサーバー / マルチディスプレイシステム

AV Stumpfl
PIXERA TWO Quad

●主な仕様

最大映像出力	4K × 4
映像出力端子	DisplayPort × 4
音声出力端子	ステレオミニ
使用電源	AC 100V - 240V, 50/60Hz
外形寸法・重量	W790 x D560 x H220　13.1kg
付属品	DP-HDMI 変換 x 4
搭載済みオプション	PXU-X17/X37 Xeon CPU アップグレード 16/32 コア 48GB RAM、PXO-G2 GUI 出力オプション、PXO-N4T0-980PRO 4TB/6GBs オンボード SSD オプション、PXO-S2 Framelock/Genlock オプション、PXZ-IF/SMPTE SMPTE 入出力オプション

レンタル料金 1 日（税別） 日数料率 A **¥250,000**

Modulo Pi
Modulo Player RMP-PRO-6

●主な仕様

最大映像出力	4K × 1　/　2560 × 1600 × 6
映像出力端子	DisplayPort × 6
音声出力端子	XLR × 2
使用電源	AC 100V - 240V, 50/60Hz
外形寸法・重量	W431 × H178 × D690　29kg
付属品	制御用 PC・DP-DVI 変換 x 6・DP-HDMI 変換 x 6

レンタル料金 1 日（税別） 日数料率 A **¥300,000**

Modulo Pi **Modulo Player R4U4 Pro**	4K x1out　2560 × 1600 x4out 対応メディアサーバー 映像出力：DisplayPort × 4	レンタル料金（1 日） **¥250,000**	日数料率 A
Luminex **LumiNode4**	6 プロセッシングエンジン と 4 DMX 出力	レンタル料金（1 日） **¥8,000**	日数料率 A

本カタログに記載されております料金には、消費税が含まれておりません。

DLP プロジェクター

BARCO
UDX-4K40

●主な仕様

投射方式	3 チップ 0.9 インチ DMD
表示解像度	3,840 x 2,400 (4K UHD) / 2,560 x 1,600 (ネイティブ)
光出力	37,500 (WQ)/36,500 (4K UHD) センタールーメン
コントラスト比	2,000:1
使用電源	AC200-240V　20A
消費電力	最大 3,750W
外形寸法	W660 × D830 × H350mm
質量	約 92Kg（投写レンズを含まず）120kg(フレーム込)

レンタル料金 1 日（税別）	日数料率 A	**￥1,300,000**

Christie
Boxer 4K30

●主な仕様

投射方式	3 チップ 1.38 インチ DMD
表示解像度	4K（4,096 × 2,160 ピクセル）
光出力	30,000 Center ルーメン
コントラスト比	2,000:1（フルフィールド）
使用電源	AC200-240V　19A
消費電力	最大 3,800W
外形寸法	W597 × D959 × H305mm
質量	約 68Kg（投写レンズを含まず）

レンタル料金 1 日（税別）	日数料率 A	**￥1,200,000**

BARCO
UDM-4K22

●主な仕様

投射方式	3 チップ 0.9 インチ DMD
表示解像度	3,840 x 2,400 (4K UHD) / 2,560 x 1,600 (ネイティブ)
光出力	20,000 センタールーメン
コントラスト比	2,200:1（フルフィールド）
使用電源	AC200-240V　13.5A
消費電力	最大 2,200W
外形寸法	W540 × D725 × H339mm
質量	約 48Kg（投写レンズを含まず）71kg(フレーム込)

レンタル料金 1 日（税別）	日数料率 A	**￥800,000**

Christie
HD14K-M

●主な仕様

投射方式	3 チップ 0.95 インチ DarkChip3DMD
表示解像度	フル HD 1,920 × 1,080 ピクセル
光出力	13,500Center ルーメン
コントラスト比	2,500:1
使用電源	AC100-240V
消費電力	最大 1,500W
外形寸法	W500xD561xH259mm
質量	約 25.0Kg（投写レンズを含まず）

レンタル料金 1 日（税別）	日数料率 A	**￥450,000**

Panasonic
PT-DZ8700

●主な仕様

投射方式	3 チップ 0.96 インチ 3 枚 DLP
表示解像度	WUXGA 1,920 × 1,200 ピクセル
光出力	10,600 ルーメン
コントラスト比	10,000：1［ダイナミックアイリス 3 選択時］
使用電源	AC100V
消費電力	最大 990W
外形寸法	W530xD548.5xH200mm
質量	約 24.0Kg（投写レンズを含まず）

レンタル料金 1 日（税別）	日数料率 A	**￥400,000**

BARCO **UDX-4K32**	3 チップ 0.9 インチ 3DMD レンズ交換式（別途オプションレンズ要） 解像度 3,840 x 2,400(4K UHD)/2,560x1,600(ネイティブ) 光出力 31,000 ルーメン (Center)	レンタル料金（1 日） **￥1,200,000**	日数料率 A
Christie **HD10K-M**	3 チップ 0.95 インチ DarkChip3DMD レンズ交換式（別途オプションレンズ要） 解像度 1920x1080　光出力 10,000 ルーメン（ANSI）	レンタル料金（1 日） **￥400,000**	日数料率 A

DLP プロジェクター用レンズ

UDX/UDM 用レンズ **TLD+ 0.4:1**	超短焦点固定焦点レンズ	レンタル料金（1 日） **￥200,000**	日数料率 A
UDX/UDM 用レンズ **TLD+ 1.16-1.49:1**	ズームレンズ	レンタル料金（1 日） **￥50,000**	日数料率 A
UDX/UDM 用レンズ **TLD+ 1.5-2.0:1**	ズームレンズ	レンタル料金（1 日） **￥30,000**	日数料率 A
UDX/UDM 用レンズ **TLD+ 2.0-2.8:1**	ズームレンズ	レンタル料金（1 日） **￥30,000**	日数料率 A
UDX/UDM 用レンズ **TLD+ 2.8-4.5**	ズームレンズ	レンタル料金（1 日） **￥30,000**	日数料率 A
UDX/UDM 用レンズ **TLD+ 4.5-7.5:1**	ズームレンズ	レンタル料金（1 日） **￥30,000**	日数料率 A
UDX/UDM 用レンズ **CT 1.4-1.8:1**	ズームレンズ	レンタル料金（1 日） **￥30,000**	日数料率 A
UDX/UDM 用レンズ **CT 1.8-2.6:1**	ズームレンズ	レンタル料金（1 日） **￥30,000**	日数料率 A
UDX/UDM 用レンズ **CT 2.6-4.1:1**	ズームレンズ	レンタル料金（1 日） **￥30,000**	日数料率 A
UDX/UDM 用レンズ **CT 4.1-6.9:1**	ズームレンズ	レンタル料金（1 日） **￥30,000**	日数料率 A
BOXER 用レンズ **0.72:1 Fixed High Brightness**	BOXER 4K30 用固定焦点レンズ	レンタル料金（1 日） **￥250,000**	日数料率 A
BOXER 用レンズ **1.63-2.17:1 High Brightness**	BOXER 4K30 用ズームレンズ	レンタル料金（1 日） **￥150,000**	日数料率 A
BOXER 用レンズ **1.98-2.71:1 High Brightness**	BOXER 4K30 用ズームレンズ	レンタル料金（1 日） **￥150,000**	日数料率 A
BOXER 用レンズ **2.71-3.89:1 High Brightness**	BOXER 4K30 用ズームレンズ	レンタル料金（1 日） **￥150,000**	日数料率 A
BOXER 用レンズ **3.89-5.43:1 High Brightness**	BOXER 4K30 用ズームレンズ	レンタル料金（1 日） **￥200,000**	日数料率 A
M シリーズ用レンズ **ILS 0.73SX+/0.67HD**	固定焦点レンズ	レンタル料金（1 日） **￥30,000**	日数料率 A
M シリーズ用レンズ **ILS 0.86-1.25SX+/0.8-1.16HD**	ズームレンズ	レンタル料金（1 日） **￥50,000**	日数料率 A
M シリーズ用レンズ **ILS 1.25-1.6SX+/1.16-1.49HD**	ズームレンズ	レンタル料金（1 日） **￥30,000**	日数料率 A
M シリーズ用レンズ **ILS 1.5-2.0SX+/1.4-1.8HD**	ズームレンズ	レンタル料金（1 日） **￥30,000**	日数料率 A
M シリーズ用レンズ **ILS 2.0-2.8SX+/1.8-2.6HD**	ズームレンズ	レンタル料金（1 日） **￥30,000**	日数料率 A
M シリーズ用レンズ **ILS 2.8-4.5SX+/2.6-4.1HD**	ズームレンズ	レンタル料金（1 日） **￥30,000**	日数料率 A
M シリーズ用レンズ **ILS 4.5-7.3SX+/4.1-6.9HD**	ズームレンズ	レンタル料金（1 日） **￥30,000**	日数料率 A
M シリーズ用レンズ **ILS 7.5-11.2SX+/6.9-10.4HD**	ズームレンズ	レンタル料金（1 日） **￥50,000**	日数料率 A
PT-DZ8700 用レンズ **ET-D75LE6**	ズームレンズ 0.9-1.1:1	レンタル料金（1 日） **￥20,000**	日数料率 A
PT-DZ8700 用レンズ **ET-D75LE10**	ズームレンズ 1.3-1.7:1	レンタル料金（1 日） **￥20,000**	日数料率 A
PT-DZ8700 用レンズ **ET-D75LE20**	ズームレンズ 1.7-2.4:1	レンタル料金（1 日） **￥20,000**	日数料率 A
PT-DZ8700 用レンズ **ET-D75LE30**	ズームレンズ 2.4-4.7:1	レンタル料金（1 日） **￥20,000**	日数料率 A
PT-DZ8700 用レンズ **ET-D75LE40**	ズームレンズ 4.6-7.4:1	レンタル料金（1 日） **￥20,000**	日数料率 A

本カタログに記載されております料金には、消費税が含まれておりません。

ビデオプロジェクター

DLP プロジェクター

BARCO
F80-4K12

●主な仕様

投射方式	1 チップ 0.67 インチ DLP
表示解像度	2,716 x 1,600 (WQXGA+ ネイティブ) 3,840 x 2,400 (4K UHD)
光出力	11,300 center lumens
コントラスト比	1,200:1
使用電源	100-240V/50-60Hz
消費電力	1,050 W (公称)、1,200 W (最大)
外形寸法	W644 x D803x H373 mm(フレーム込)
質量	約 26.8 kg（投写レンズを含まず） 約 50.0 kg（フレーム込・投写レンズを含まず）

レンタル料金 1 日（税別）	日数料率 A	**￥250,000**

Panasonic
PT-DZ870K

●主な仕様

投射方式	1 チップ 0.67 インチ DLP
表示解像度	WUXGA 1,920 × 1,200 ピクセル
光出力	8,500lm
コントラスト比	10,000：1
使用電源	AC100V
消費電力	最大 1,050W
外形寸法	W498xD566xH200mm
質量	約 18.3Kg（投写レンズを含まず）

レンタル料金 1 日（税別）	日数料率 A	**￥180,000**

DLP プロジェクター用レンズ

F80-4K12 用レンズ **GLD 0.8-1.0:1**	ズームレンズ 0.8-1.0:1 用	レンタル料金（1 日） **￥20,000**	日数料率 A
F80-4K12 用レンズ **GLD 1.35-2.0:1**	ズームレンズ 1.35-2.0:1 用	レンタル料金（1 日） **￥20,000**	日数料率 A
F80-4K12 用レンズ **GLD 2.0-3.0:1**	ズームレンズ 2.0-3.0:1 用	レンタル料金（1 日） **￥20,000**	日数料率 A
F80-4K12 用レンズ **FLD+ 3.30-6.08:1**	ズームレンズ レンズアダプター付 3.30-6.08:1 用	レンタル料金（1 日） **￥20,000**	日数料率 A
PT-DZ870K/DX100K 用レンズ **ET-DLE150**	ズームレンズ 1.3-1.9:1 用	レンタル料金（1 日） **￥8,000**	日数料率 A
PT-DZ870K 用レンズ **標準レンズ**	ズームレンズ 1.7-2.4:1 用	レンタル料金（1 日） **￥8,000**	日数料率 A
PT-DZ870K 用レンズ **ET-DLE250**	ズームレンズ 2.3-3.6:1 用	レンタル料金（1 日） **￥8,000**	日数料率 A
PT-DZ870K 用レンズ **ET-DLE350**	ズームレンズ 3.6-5.4:1 用	レンタル料金（1 日） **￥8,000**	日数料率 A
PT-DZ870K 用レンズ **ET-DLE450**	ズームレンズ 5.4-8.6:1 用	レンタル料金（1 日） **￥8,000**	日数料率 A
PT-DZ870K 用レンズ **ET-DLE085**	ズームレンズ 0.8-1.0:1 用	レンタル料金（1 日） **￥12,000**	日数料率 A
PT-DZ870K 用レンズ **ET-DLE030**	超短焦点レンズ	レンタル料金（1 日） **￥15,000**	日数料率 A

カタログに記載されている機材のお問い合わせは、機材センター担当者までお願いします。　03-3522-6481

液晶プロジェクター

Panasonic
PT-MZ20KJLB

●主な仕様

投射方式	透過型液晶パネル 3 枚、3 原色方式
表示解像度	WUXGA 1920 × 1200 ピクセル
光出力	20,000 ルーメン
コントラスト比	3,000,000：1
使用電源 / 消費電力	AC 100 ～ 120V/200 ～ 240V / 最大 1,100W
外形寸法	W650 x H211 x D440 mm（脚最小時、突起部含まず）
質量	約 23.0kg

レンタル料金 1 日（税別） 日数料率 A **￥350,000**

EPSON
EB-L1755U

●主な仕様

投射方式	3 原色液晶シャッター式投映方式
表示解像度	WUXGA 1920 × 1200 ピクセル
光出力	15,000 ルーメン
コントラスト比	2,500,000：1
使用電源 / 消費電力	AC 100 ～ 120V/200 ～ 240V / 最大 1,082W
外形寸法	W586 × H185 × D492mm
質量	約 22.3kg

レンタル料金 1 日（税別） 日数料率 A **￥280,000**

EPSON
EB-L1505UH

●主な仕様

投射方式	3 原色液晶シャッター式投映方式
表示解像度	WUXGA 1920 × 1200 ピクセル
光出力	12,000 ルーメン
コントラスト比	2,500,000：1
使用電源 / 消費電力	AC 100 ～ 120V/200 ～ 240V / 最大 955W
外形寸法	W586 × H185 × D492mm
質量	約 21.8kg

レンタル料金 1 日（税別） 日数料率 A **￥230,000**

EPSON
EB-PU2010B

●主な仕様

投射方式	3 原色液晶シャッター式投映方式
表示解像度	WUXGA 1920 × 1200 ピクセル
光出力	10,000 ルーメン
コントラスト比	2,500,000：1
使用電源 / 消費電力	AC 100 ～ 120V/200 ～ 240V / 最大 559W
外形寸法	W545 × H164 × D436mm
質量	約 16.8kg

レンタル料金 1 日（税別） 日数料率 A **￥200,000**

Panasonic
PT-MZ670J

●主な仕様

投射方式	透過型液晶パネル 3 枚、3 原色方式
表示解像度	WUXGA 1920 × 1200 ピクセル
光出力	6,500 ルーメン
コントラスト比	3,000,000:1
使用電源 / 消費電力	AC 100V 最大 525W
外形寸法	W560 × H205 × D443mm
質量	約 16.9kg

レンタル料金 1 日（税別） 日数料率 A **￥120,000**

Panasonic **PT-EZ570**	3 原色液晶シャッター投映方式 解像度 1920 × 1200 光出力 5,000 ルーメン 消費電力：約 490w	レンタル料金（1 日） **￥100,000**	日数料率 A

本カタログに記載されております料金には、消費税が含まれておりません。

液晶プロジェクター用レンズ

PT-MZ20KJL 用レンズ **ET-EMS650**	標準ズームレンズ 投写距離比 1.35–2.10:1 (WUXGA)	レンタル料金（1 日） **￥10,000**	日数料率 A
PT-MZ20KJL 用レンズ **ET-EMT750**	中焦点ズームレンズ 投写距離比 2.10–4.14:1 (WUXGA)	レンタル料金（1 日） **￥10,000**	日数料率 A
PT-MZ20KJL 用レンズ **ET-EMT850**	長焦点ズームレンズ 投写距離比 4.14–7.40:1 (WUXGA)	レンタル料金（1 日） **￥10,000**	日数料率 A
EB-L1000/PU2000 シリーズ用レンズ **ELPLX02S**	超短焦点ゼロオフセットレンズ 投写距離比 0.35:1(EB-L1505U)	レンタル料金（1 日） **￥50,000**	日数料率 A
EB-L1000/PU2000 シリーズ用レンズ **ELPLU03S**	超短焦点ズームレンズ 投写距離比 0.48 ～ 0.57:1(EB-L1505U) 0.66 ～ 0.8:1(EB-G7800)	レンタル料金（1 日） **￥10,000**	日数料率 A
EB-L1000/PU2000 シリーズ用レンズ **ELPLU04**	超短焦点ズームレンズ 投写距離比 0.64 ～ 0.77:1(EB-L1505U) 0.89 ～ 1.08:1(EB-G7800)	レンタル料金（1 日） **￥15,000**	日数料率 A
EB-L1000/PU2000 シリーズ用レンズ **ELPLW05**	短焦点ズームレンズ　EB-L1755U では輝度低下あり 投写距離比 0.77 ～ 1.07:1(EB-L1505U) 1.07 ～ 1.49:1(EB-G7800)	レンタル料金（1 日） **￥10,000**	日数料率 A
EB-L1000/PU2000 シリーズ用レンズ **ELPLW08**	短焦点ズームレンズ 投写距離比 0.86 ～ 1.21:1(EB-L1505U)	レンタル料金（1 日） **￥30,000**	日数料率 A
EB-L1000/PU2000 シリーズ用レンズ **ELPLW06**	短焦点ズームレンズ 投写距離比 1.19 ～ 1.62:1(EB-L1505U) 1.66 ～ 2.27:1(EB-G7800)	レンタル料金（1 日） **￥10,000**	日数料率 A
EB-L1000/PU2000 シリーズ用レンズ **ELPLM15**	中焦点ズームレンズ 投写距離比 1.57 ～ 2.56:1(EB-L1505U) 2.2 ～ 3.56:1(EB-G7800)	レンタル料金（1 日） **￥10,000**	日数料率 A
EB-L1000/PU2000 シリーズ用レンズ **ELPLM10**	中焦点ズームレンズ 投写距離比 2.42 ～ 3.71:1(EB-L1505U) 3.39 ～ 5.17:1(EB-G7800)	レンタル料金（1 日） **￥10,000**	日数料率 A
EB-L1000/PU2000 シリーズ用レンズ **ELPLM11**	中焦点ズームレンズ 投写距離比 3.54 ～ 5.41:1(EB-L1505U) 4.95 ～ 7.54:1(EB-G7800)	レンタル料金（1 日） **￥10,000**	日数料率 A
EB-L1000/PU2000 シリーズ用レンズ **ELPLL08**	長焦点ズームレンズ 投写距離比 5.27 ～ 7.41:1(EB-L1505U) 7.36 ～ 10.33:1(EB-G7800)	レンタル料金（1 日） **￥10,000**	日数料率 A
PT-MZ670/EZ570 用レンズ **LNS-W21**	固定短焦点レンズ 投映レンズ：F2.0 、投写距離比 0.8:1　質量 1.08kg	レンタル料金（1 日） **￥5,000**	日数料率 A
PT-MZ670/EZ570 用レンズ **ET-ELW22**	超短焦点ズームレンズ 投写距離比 0.8 ～ 1.0:1	レンタル料金（1 日） **￥10,000**	日数料率 A
PT-MZ670/EZ570 用レンズ **LNS-W20/ET-ELW20**	短焦点ズームレンズ 投映レンズ：F1.8 ～ 2.3 、投写距離比 1.25 ～ 1.7:1　質量 1.2kg	レンタル料金（1 日） **￥5,000**	日数料率 A
PT-MZ670/EZ570 用レンズ **標準レンズ**	標準ズームレンズ	レンタル料金（1 日） **￥5,000**	日数料率 A
PT-MZ670/EZ570 用レンズ **LNS-T20/ET-ELT20**	長焦点ズームレンズ 投映レンズ：F1.8 ～ 2.3 、投写距離比 2.89 ～ 4.60:1　質量 1.18kg	レンタル料金（1 日） **￥5,000**	日数料率 A
PT-MZ670/EZ570 用レンズ **LNS-T21/ET-ELT21**	長焦点ズームレンズ 投映レンズ：F1.8 ～ 2.3 、投写距離比 4.6 ～ 7.36:1　質量 1.2kg	レンタル料金（1 日） **￥5,000**	日数料率 A

ポータブル型プロジェクター

Panasonic
PT-VMZ71J

●主な仕様

投射方式	透過型液晶パネル 3 枚、3 原色方式
表示解像度	WUXGA 1,920 × 1,200 ピクセル
光出力	7,000 ルーメン
コントラスト比	3,000,000:1
スローレシオ	1.09 ～ 1.77:1
使用電源	AC100V 最大 420W
外形寸法	399 x 133 x 348 mm（脚最小時）
質量	約 7.0kg

レンタル料金 1 日（税別） 日数料率 A **￥60,000**

Panasonic **PT-VX425NJ**	透過型液晶パネル 3 枚 3 原色方式 解像度 1,024 × 768 光出力 4,500 ルーメン　スローレシオ：1.2 ～ 1.9:1	レンタル料金（1 日） **￥50,000**	日数料率 A
RICOH **RICOH PJ WX3351**	単板 DLP 方式 解像度 1,280 × 800 光出力 3,600 ルーメン　スローレシオ：0.91 ～ 1.4:1	レンタル料金（1 日） **￥35,000**	日数料率 A
EPSON **EB-1795F**	3 原色液晶シャッター投映方式 解像度 1,920 × 1080 光出力 3,200 ルーメン　スローレシオ：1.02 ～ 1.24:1	レンタル料金（1 日） **￥35,000**	日数料率 A
EPSON **EB-1751**	3 原色液晶シャッター投映方式 解像度 1,024 × 768 光出力 2,600 ルーメン	レンタル料金（1 日） **￥25,000**	日数料率 A

短焦点プロジェクター

Canon
WUX500ST

●主な仕様

投射方式	反射型液晶パネル（LCOS）× 3 枚
表示解像度	WUXGA 1,920 × 1,200 ピクセル
光出力	5,000 ルーメン
コントラスト比	2,000:1
スローレシオ	0.56：1
使用電源	AC100V-240V、50Hz / 60Hz　最大 395W
外形寸法	W337 × D415 × H118mm
質量	6.3kg

レンタル料金 1 日（税別） 日数料率 A **￥60,000**

Panasonic
PT-CMZ50J

●主な仕様

投射方式	透過型液晶パネル 3 枚、3 原色方式
表示解像度	WUXGA 1,920 × 1,200 ピクセル
光出力	5,200 ルーメン
コントラスト比	3,000,000:1
スローレシオ	0.235：1　スクリーン最大サイズ 120 インチ
使用電源	AC100V 最大 325W
外形寸法	495 x 176 x 421 mm（脚最小時）
質量	約 9.5kg

レンタル料金 1 日（税別） 日数料率 A **￥50,000**

SONY **VPL-SX236**	3 原色液晶シャッター投映方式 解像度 1024 × 768 光出力 3,300 ルーメン	レンタル料金（1 日） **￥35,000**	日数料率 A

プロジェクター用アクセサリ

LANG **TH-SHORT-350-8/10**	BOXER4K30/UDX-4K40 用トラス・バトン吊り用天吊り金具 (耐荷重 350Kg) フレームに取りつけ	レンタル料金（1 日） **￥12,000**	日数料率 A
LANG **TH-SHORT-150-8**	UDM-4K22 用トラス・バトン吊り用天吊り金具 (耐荷重 150Kg) フレームに取りつけ	レンタル料金（1 日） **￥8,000**	日数料率 A
RATEC **垂直吊り用ハンガークランプ**	垂直吊り用汎用クランプ	レンタル料金（1 日） **￥2,000**	日数料率 A
RATEC **HD20K-J 用天吊り金具**	トラス吊り用天吊り金具 本体に取り付け	レンタル料金（1 日） **￥3,000**	日数料率 A
RATEC **EPSON 用天吊り金具**	トラス吊り用天吊り金具　弊社 EPSON EB-L1505 フレームに取り付け	レンタル料金（1 日） **￥8,000**	日数料率 A
RATEC **M シリーズ用天吊り金具**	トラス吊り用天吊り金具　弊社 HD10/14K-M フレームに取り付け	レンタル料金（1 日） **￥8,000**	日数料率 A
CHIEF **RPMA-U2S**	汎用天吊り金具　バトン・トラス吊り用　各種ポールあり 直径 38cm の円内の範囲　約 22kg 以下のプロジェクター	レンタル料金（1 日） **￥5,000**	日数料率 A
RATEC **中型プロジェクター用天吊り金具**	R03090 汎用天吊り金具　バトン・トラス吊り用　各種ポールあり Panasonic/EPSON のプロジェクターに対応	レンタル料金（1 日） **￥5,000**	日数料率 A

本カタログに記載されております料金には、消費税が含まれておりません。

プロジェクターレンズ別距離表

UDX-4K40(16:9 投映時)

倍率	TLD+0.4:1	TLD+1.16-1.49:1	TLD+1.5-2.0:1	TLD+2.0-2.8:1	TLD+2.8-4:5:1	TLD+4.5-7.5:1
100 インチ	0.78m	2.92 - 3.72m	3.43 - 4.6m	4.55 - 6.19m	6.32 - 10.13m	10.08 - 16.66m
120 インチ	0.96m	3.47 - 4.42m	4.09 - 5.49m	5.44 - 7.4m	7.51 - 12.07m	12.0 - 19.9m
150 インチ	1.23m	4.3 - 5.49m	5.09 - 6.85m	6.78 - 9.24m	9.31 - 15.02m	14.93 - 24.82m
180 インチ	1.5m	5.12 - 6.55m	6.07 - 8.18m	8.11 - 11.06m	11.09 - 17.93m	17.81 - 29.67m
200 インチ	1.68m	5.66 - 7.25m	6.73 - 9.07m	8.99 - 12.26m	12.27 - 19.87m	19.74 - 32.91m
220 インチ	1.87m	6.22 - 7.97m	7.4 - 9.98m	9.9 - 13.5m	13.48 - 21.86m	21.7 - 36.21m
240 インチ	2.05m	6.76 - 8.68m	8.05 - 10.87m	10.78 - 14.71m	14.66 - 23.8m	23.62 - 39.45m
275 インチ	2.36m	7.72 - 9.91m	9.2 - 12.42m	12.33 - 16.83m	16.74 - 27.19m	26.99 - 45.11m
300 インチ	2.59m	8.41 - 10.8m	10.03 - 13.55m	13.46 - 18.37m	18.24 - 29.66m	29.44 - 49.22m
330 インチ	2.86m	9.23 - 11.86m	11.02 - 14.89m	14.78 - 20.18m	20.02 - 32.57m	32.32 - 54.08m
360 インチ	3.13m	10.05 - 12.92m	12.0 - 16.22m	16.11 - 22.0m	21.79 - 35.48m	35.21 - 58.93m
400 インチ	3.5m	11.15 - 14.34m	13.33 - 18.02m	17.9 - 24.45m	24.19 - 39.41m	39.09 - 65.47m
450 インチ	3.95m	12.53 - 16.12m	14.98 - 20.26m	20.13 - 27.5m	27.17 - 44.3m	43.95 - 73-63m
500 インチ	4.4m	13.89 - 17.88m	16.62 - 22.48m	22.34 - 30.53m	30.13 - 49-15m	48.75 - 81.71m
600 インチ	5.31m	16.65 - 21.43m	19.93 - 26.97m	26.8 - 36.63m	36.1 - 58.84m	58.45 - 98.03m

BOXER 4K30(16:9 投映時)

倍率	0.72：1	1.13-1.31：1	1.31-1.63:1	1.63-2.17:1	1.99-2.71:1	2.71-3.89:1	3.89-5.43:1	4.96-7.69:1
100 インチ	2.00m				4.73 - 6.37m	6.46 - 9.23m	9.3 - 13.0m	13.02 - 19.42m
120 インチ	2.35m			4.73 - 6.27m	5.68 - 7.65m	7.75 - 11.09	11.16 - 15.61m	15.63 - 22.12m
150 インチ	2.87m			5.88 - 7.82m	7.1 - 9.58m	9.68 - 13.87m	13.94 - 19.53m	19.55 - 27.67m
180 インチ	3.40m		5.68 - 7.08m	7.03 - 9.37m	8.52 - 11.5m	11.6 - 16.66m	16.72 - 23.45m	23.46 - 33.21m
200 インチ	3.75m	5.52 - 6.42m	6.3 - 7.85m	7.8 - 10.4m	9.46 - 12.79m	12.89 - 18.51m	18.58 - 26.06m	26.08 - 36.91m
220 インチ	4.1m	6.05 - 7.04m	6.91 - 8.63m	8.56 - 11.44m	10.4 - 14.07m	14.18 - 20.36m	20.43 - 28.68m	
240 インチ	4.45m	6.58 - 7.66m	7.52 - 9.4m	9.33 - 12.47m	11.35 - 15.35m	15.46 - 22.22m	22.29 - 31.28m	
275 インチ	5.06m	7.51 - 8.75m	8.6 - 10.75m	10.67 - 14.28m	13.0 - 17.6m	17.71 - 25.47m	25.53 - 35.86m	
300 インチ	5.5m	8.18 - 9.53m	9.36 - 11.72m	11.63 - 15.57m	14.18 - 19.2m	19.32 - 27.79m	27.85 - 39.12m	
330 インチ	6.03m	8.97 - 10.47m	10.29 - 12.88m	12.78 - 17.12m	15.6 - 21.13m	21.25 - 30.57m		
360 インチ	6.55m	9.77 - 11.4m	11.2 - 14.04m	13.94 - 18.67m	17.01 - 25.05m	23.18 - 33.36m		
400 インチ	7.25m	10.83 - 12.65m	12.43 - 15.59m	15.47 - 20.73m	18.9 - 25.6m	25.75 - 37.06m		
450 インチ	8.13m	12.16 - 14.21m	13.97 - 17.52m	17.39 - 23.31m	21.26 - 28.83m			
500 インチ	9.01m	13.49 - 15.77m	15.5 - 19.45m	19.31 - 25.89m	23.62 - 32.04m			
600 インチ	10.76m	16.15 - 18.88m	18.57 - 23.32m	23.14 - 31.06m	28.34 - 38.45m			

UDM-4K22(16:9 投映時)

倍率	TLD+0.4:1	TLD+1.16-1.49:1	TLD+1.5-2.0:1	TLD+2.0-2.8:1	TLD+2.8-4:5:1	TLD+4.5-7.5:1
100 インチ	0.78m	2.92 - 3.72m	3.43 - 4.6m	4.55 - 6.19m	6.32 - 10.13m	10.08 - 16.66m
120 インチ	0.96m	3.47 - 4.42m	4.09 - 5.49m	5.44 - 7.4m	7.51 - 12.07m	12.0 - 19.9m
150 インチ	1.23m	4.3 - 5.49m	5.09 - 6.85m	6.78 - 9.24m	9.31 - 15.02m	14.93 - 24.82m
180 インチ	1.5m	5.12 - 6.55m	6.07 - 8.18m	8.11 - 11.06m	11.09 - 17.93m	17.81 - 29.67m
200 インチ	1.68m	5.66 - 7.25m	6.73 - 9.07m	8.99 - 12.26m	12.27 - 19.87m	19.74 - 32.91m
220 インチ	1.87m	6.22 - 7.97m	7.4 - 9.98m	9.9 - 13.5m	13.48 - 21.86m	21.7 - 36.21m
240 インチ	2.05m	6.76 - 8.68m	8.05 - 10.87m	10.78 - 14.71m	14.66 - 23.8m	23.62 - 39.45m
275 インチ	2.36m	7.72 - 9.91m	9.2 - 12.42m	12.33 - 16.83m	16.74 - 27.19m	26.99 - 45.11m
300 インチ	2.59m	8.41 - 10.8m	10.03 - 13.55m	13.46 - 18.37m	18.24 - 29.66m	29.44 - 49.22m
330 インチ	2.86m	9.23 - 11.86m	11.02 - 14.89m	14.78 - 20.18m	20.02 - 32.57m	32.32 - 54.08m
360 インチ	3.13m	10.05 - 12.92m	12.0 - 16.22m	16.11 - 22.0m	21.79 - 35.48m	35.21 - 58.93m
400 インチ	3.5m	11.15 - 14.34m	13.33 - 18.02m	17.9 - 24.45m	24.19 - 39.41m	39.09 - 65.47
450 インチ	3.95m	12.53 - 16.12m	14.98 - 20.26m	20.13 - 27.5m	27.17 - 44.3m	43.95 - 73-63m
500 インチ	4.4m	13.89 - 17.88m	16.62 - 22.48m	22.34 - 30.53m	30.13 - 49-15m	48.75 - 81.71m
600 インチ	5.31m	16.65 - 21.43m	19.93 - 26.97m	26.8 - 36.63m	36.1 - 58.84m	58.45 - 98.03m

カタログに記載されている機材のお問い合わせは、機材センター担当者までお願いします。　03-3522-6481

HD14K-M/HD10K-M(16:9)

倍率	0.67：1	1.16-1.49：1	1.4-1.8:1	1.8-2.6:1	2.6-4.1:1	4.1-6.9:1	6:9-10.4:1
100 インチ	1.67m	2.77 - 3.5m	3.21 - 4.10m	4.10 - 5.85m	6.17 - 9.47m	9.52 - 15.72m	15.89 - 23.63m
120 インチ	1.96m	3.28 - 4.16m	3.83 - 4.9m	4.9 - 6.99m	7.32 - 11.3m	11.33 - 18.77m	18.94 - 28.23m
150 インチ	2.4m	4.05 - 5.15m	4.76 - 6.1m	6.09 - 8.72m	9.04 - 14.01m	14.1 - 23.34m	23.52 - 35.14m
180 インチ	2.85m	4.83 - 6.14m	5.7 - 7.29m	7.29 - 10.45m	10.8 - 16.74m	16.78 - 27.93m	28.11 - 42.04m
200 インチ	3.14m	5.34 - 6.8m	6.31 - 8.08m	8.09 - 11.6m	11.92 - 18.6m	18.6 - 31.1m	31.16 - 46.65m
220 インチ	3.44m	5.85 - 7.46m	6.93 - 8.88m	8.88 - 12.75m	13.08 - 20.37m	20.41 - 34.05m	34.22 - 51.25
240 インチ	3.74m	6.37 - 8.12m	7.55 - 9.7m	9.7 - 13.9m	14.23 - 22.2m	22.23 - 37.1m	37.27 - 55.86m
275 インチ	4.3m	7.26 - 9.27m	8.64 - 11.07m	11.07 - 15.92m	16.24 - 25.4m	25.4 - 42.45m	42.61 - 63.92m
300 インチ	4.63m	7.91 - 10.1m	9.41 - 12.1m	12.1 - 17.36m	17.68 - 27.63m	27.67 - 46.26m	46.44 - 69.67m
330 インチ	5.1m	8.68 - 11.09m	10.34 - 13.26m	13.27 - 19.08m	19.4 - 30.35m	30.4 - 50.8m	51.02 - 76.58m
360 インチ	5.52m	9.45 - 12.08m	11.3 - 14.46m	14.46 - 20.81m	21.13 - 33.07m	33.11 - 55.43m	55.60 - 83.49m
400 インチ	6.11m	10.47 - 13.39m	12.5 - 16.05m	16.05 - 23.1m	23.43 - 36.7m	36.7 - 61.53m	61.71 - 92.69m

PT-DZ8700(16:9 投映時)

型番	ET-D75LE50	ET-D75LE6	ET-D75LE10	ET-D75LE20	ET-D75LE30	ET-D75LE40	ET-D75LE8
倍率	0.7:1	0.9-1.1:1	1.3-1.7:1	1.7-2.4:1	2.4-4.7:1	4.6-7.4:1	7.3-13.8:1
100 インチ	1.52	2.01 - 2.41	2.83 - 3.66	3.66 - 5.31	5.28 - 10.27	10.16 - 16.29	16.01 - 30.36
120 インチ	1.84	2.43 - 2.90	3.42 - 4.42	4.40 - 6.40	6.35 - 12.36	12.23 - 19.58	19.29 - 36.50
150 インチ	2.31	3.05 - 3.65	4.29 - 5.55	5.53 - 8.03	7.97 - 15.50	15.32 - 24.51	24.21 - 45.72
180 インチ	2.79	3.67 - 4.39	5.17 - 6.68	6.65 - 9.66	9.59 - 18.63	18.42 - 29.45	29.13 - 54.94
200 インチ	3.11	4.08 - 4.89	5.75 - 7.43	7.40 - 10.74	10.67 - 20.72	20.48 - 32.74	32.41 - 61.08
220 インチ	3.43	4.50 - 5.38	6.34 - 8.19	8.14 - 11.83	11.74 - 22.81	22.55 - 36.03	35.69 - 67.22
240 インチ	3.74	4.91 - 5.88	6.92 - 8.94	8.89 - 12.92	12.82 - 24.9	24.61 - 39.32	38.97 - 73.37
275 インチ	4.30	5.64 - 6.75	7.94 - 10.26	10.20 - 14.82	14.71 - 28.56	28.22 - 45.08	44.71 - 84.12
300 インチ	4.70	6.15 - 7.37	8.67 - 11.20	11.14 - 16.17	16.06 - 31.17	30.80 - 49.19	48.81 - 91.80
330 インチ	5.18	6.77 - 8.11	9.55 - 12.33	12.26 - 17.80	17.67 - 34.31	33.90 - 54.12	53.73 - 101.02
360 インチ	5.65	7.40 - 8.85	10.43 - 13.46	13.38 - 19.43	19.29 - 37.44	36.99 - 59.06	58.65 - 110.23
400 インチ	6.29	8.22 - 9.85	11.59 - 14.97	14.88 - 21.60	21.45 - 41.62	41.12 - 65.64	65.21 - 122.52

PT-DZ870K(16:9 投映時)

	ET-DLE085	**ET-DLE150**	**標準レンズ**	**ET-DLE250**	**ET-DLE350**	**ET-DLE450**
倍率	× 0.8-1.0:1	× 1.3-1.9:1	× 1.7-2.4	× 2.3-3.6:1	× 3.6-5.4:1	× 5.4-8.6:1
100 インチ	1.70 - 2.11m	2.81 - 4.07m	3.72 - 5.21m	4.91 - 7.81m	7.74 - 11.76m	11.62 - 18.54m
120 インチ	2.05 - 2.54m	3.38 - 4.90m	4.47 - 6.27m	5.92 - 9.38m	9.32 - 14.14m	14.01 - 22.31m
150 インチ	2.57 - 3.19m	4.24 - 6.13m	5.61 - 7.85m	7.42 - 11.75m	11.68 - 17.71m	17.58 - 27.96m
180 インチ	3.09 - 3.84m	5.10 - 7.38m	6.75 - 9.45m	8.92 - 14.12m	14.04 - 21.28m	21.16 - 33.63m
200 インチ	3.45 - 4.27m	5.67 - 8.20m	7.50 - 10.50m	9.91 - 15.69m	15.62 - 23.66m	23.54 - 37.39m
220 インチ	3.79 - 4.70m	6.24 - 9.03m	8.27 - 11.56m	10.92 - 17.27m	17.18 - 26.04m	25.93 - 41.17m
240 インチ	4.13 - 5.14m	6.81 - 9.86m	9.03 - 12.62m	11.92 - 18.85m	18.76 - 28.42m	28.31 - 44.94m
275 インチ	4.74 - 5.89m	7.82 - 11.30m	10.35 - 14.47m	13.67 - 21.61m	21.51 - 32.59m	32.48 - 51.53m
300 インチ	5.19 - 6.43m	8.53 - 12.32m	11.29 - 15.78m	14.91 - 23.58m	23.49 - 35.56m	35.46 - 56.23m
330 インチ	5.70 - 7.08m	9.39 - 13.57m	12.44 - 17.38m	16.42 - 25.95m	25.84 - 39.13m	39.04 - 61.90m
360 インチ	6.22 - 7.73m	10.25 - 14.81m	13.57 - 18.98m	17.92 - 28.32m	28.20 - 42.70m	42.61 - 67.56m
400 インチ	6.93 - 8.59m	11.34 - 16.45m	15.08 - 21.07m	19.90 - 31.47m	31.37 - 47.54m	47.38 - 75.08m

プロジェクターレンズ別距離表

PT-MZ20KJL(16:9 投映時)

型番	ET-EMU100	ET-EMW200	ET-EMW300	ET-EMW400	ET-EMW500	ET-EMS650	ET-EMT750	ET-EMT850
倍率	0.330–0.353:1	0.480–0.550:1	0.550–0.690:1	0.690–0.950:1	0.950–1.36:1	1.35–2.10:1	2.10–4.14:1	4.14–7.40:1
100 インチ	0.72 - 0.77m	1.06 - 1.22m	1.21 - 1.53m	1.52 - 2.12m	2.09 - 3.02m	2.97 - 4.69m	4.60 - 9.20m	9.10 - 16.40m
120 インチ	0.87 - 0.93m	1.27 - 1.48m	1.46 - 1.85m	1.83 - 2.56m	2.51 - 3.63m	3.57 - 5.64m	5.53 - 11.08m	10.80 - 19.69m
150 インチ	1.09 - 1.18m	1.60 - 1.87m	1.83 - 2.32m	2.30 - 3.21m	3.15 - 4.56m	4.48 - 7.06m	6.94 - 13.87m	13.42 - 24.54m
180 インチ	1.33 - 1.43m	1.89 - 2.19m	2.17 - 2.75m	2.72 - 3.81m	3.75 - 5.43m	5.34 - 8.44m	8.25 - 16.55m	16.41 - 29.63m
200 インチ	1.47 - 1.58m	2.14 - 2.50m	2.45 - 3.11m	3.08 - 4.29m	4.22 - 6.09m	5.99 - 9.43m	9.29 - 18.53m	17.78 - 32.62m
220 インチ	1.59 - 1.70m	2.33 - 2.70m	2.67 - 3.38m	3.35 - 4.68m	4.60 - 6.65m	6.54 - 10.33m	10.13 - 20.28m	19.90 - 36.09m
240 インチ	1.74 - 1.86m	2.54 - 2.96m	2.92 - 3.70m	3.66 - 5.12m	5.02 - 7.26m	7.14 - 11.28m	11.06 - 22.16m	21.60 - 39.38m
275 インチ	2.01 - 2.17m	2.94 - 3.43m	3.36 - 4.27m	4.23 - 5.89m	5.79 - 8.37m	8.25 - 12.96m	12.82 - 25.52m	24.33 - 44.74m
300 インチ	2.22 - 2.39m	3.24 - 3.78m	3.70 - 4.68m	4.65 - 6.46m	6.36 - 9.16m	9.00 - 14.16m	13.99 - 27.85m	26.51 - 48.78m
330 インチ	2.42 - 2.61m	3.49 -4.06 m	4.00 - 5.07m	5.02 - 7.02m	6.90 - 9.99m	9.86 - 15.54m	15.19 - 30.42m	29.83 - 54.17m
360 インチ	2.66 - 2.86m	3.78 - 4.38m	4.34 - 5.50m	5.44 - 7.62m	7.5 - 10.86m	10.68 - 16.88m	16.50 - 33.1m	32.82 - 59.26m
400 インチ	2.97 - 3.20m	4.33 - 5.06m	4.94 -6.26 m	6.22 - 8.62m	8.50 - 12.23m	12.02 - 18.89m	18.70 - 37.17m	35.24 - 64.94m

EB-L1755U/L1505UH/PU2010B(16:9 投映時)

型番	ELPLU03	ELPLU04	ELPLW05	ELPLW06	ELPLM09・M15	ELPLM10	ELPLM11	ELPLL08
倍率	0.48 - 0.57:1	0.64 - 0.771	0.77 - 1.07:1	1.19 - 1.62:1	1.57 - 2.56:1	2.42 - 3.71:1	3.54 - 5.41:1	5.27 - 7.41:1
100 インチ	-	1.4 - 1.7m	1.67 - 2.36m	2.61 - 3.58m	3.47 - 5.65m	5.34 - 8.19m	7.79 - 11.92m	11.6 - 16.34m
120 インチ	1.26 - 1.52m	1.7 - 2.05m	2.02 - 2.84m	3.15 - 4.31m	4.17 - 6.79m	6.44 - 9.86m	9.39 - 14.36m	13.98 - 19.67m
150 インチ	1.58 - 1.91m	2.13 - 2.58m	2.55 - 3.57m	3.95 - 5.4m	5.24 - 8.51m	8.08 - 12.36m	11.8 - 18m	17.56 - 24.67m
180 インチ	1.91 - 2.3m	2.57 - 3.1m	3.07 - 4.29m	4.76 - 6.5m	6.3 - 10.23m	9.72 - 14.85m	14.21 - 21.65m	21.13 - 29.66m
200 インチ	2.12 - 2.56m	2.86 - 3.46m	3.43 - 4.77m	5.3 - 7.23m	7.01 - 11.37m	10.82 - 16.52m	15.81 - 24.08m	23.52 - 33m
220 インチ	2.34 - 2.81m	3.16 - 3.81m	3.78 - 5.26m	5.84 - 7.96m	7.72 - 12.52m	11.91 - 18.18m	17.42 - 26.52m	25.9 - 36.33m
240 インチ	2.55 - 3.07m	3.45 - 4.16m	4.13 - 5.74m	6.37 - 8.69m	8.43 - 13.66m	13.01 - 19.85m	19.02 - 28.95m	28.28 - 39.66m
275 インチ	2.93 - 3.53m	3.96 - 4.77m	4.74 - 6.58m	7.31 - 9.97m	9.67 - 15.67m	14.92 - 22.76m	21.83 - 33.2m	32.45 - 45.49m
300 インチ	3.2 - 3.85m	4.32 - 5.21m	5.18 - 7.19m	7.98 - 10.88m	10.56 - 17.1m	16.29 - 24.84m	23.84 - 36.24m	35.43 - 49.65m
330 インチ	3.52 - 4.24m	4.76 - 5.74m	5.7 - 7.91m	8.79 - 11.97m	11.62 - 18.82m	17.93 - 27.34m	26.25 - 39.89m	39.01 - 54.65m
360 インチ	3.85 - 4.63m	5.2 - 6.26m	6.23 - 8.64m	9.6 - 13.07m	12.69 - 20.53m	19.57 - 29.84m	28.66 - 43.54m	42.58 - 59.65m
400 インチ	-	5.78 - 6.97m	-	10.67 - 14.53m	14.11 - 22.82m	21.76 - 33.17m	31.87 - 48.4m	47.35 - 66.31m

PT-MZ670/PT-EZ570(16:9 投映時)

	ET-ELW21	**ET-ELW22**	**ET-ELW20**	**標準レンズ**	**ET-ELT20**	**ET-ELT21**
倍率	固定 (× 0.8:1)	× 0.8-1.0:1	× 1.25-1.7:1	× 1.6-2.8	× 2.89-4.60:1	× 4.60-7.36:1
100 インチ	1.71m	1.75 - 2.19m	2.7 - 3.7m	3.57 - 6.12m	6.06 - 9.96m	9.88 - 15.82m
120 インチ	2.06m	2.11 - 2.64m	3.25 - 4.45m	4.30 - 7.36m	7.30 - 11.97m	11.90 - 19.03m
147 インチ	2.54m	2.59 - 3.28m	3.99 - 5.46m	5.1 - 8.5m	8.96 - 14.7m	14.62 - 23.35m
183 インチ	3.16m	3.29 - 3.95m	4.98 - 6.81m	6.58 - 11.24m	11.86 - 18.35m	18.26 - 29.13m
200 インチ	3.47m	3.56 - 4.42m	5.46 - 7.45m	7.2 - 12.3m	12.24 - 20.03m	19.97 - 31.86m
220 インチ	3.85m	3.96 - 4.91m	6.01 - 8.20m	7.93 - 13.53m	13.48 - 22.05m	21.99 - 35.06m
240 インチ	4.18m	4.22- 5.28m	6.56 - 8.95m	8.65 - 14.76m	14.71 - 24.06m	24.01 - 38.27m
275 インチ	4.80m	4.95 - 6.14m	7.52 - 10.26m	9.92 - 16.93m	16.87 - 27.59m	27.54 - 43.89m
300 インチ	5.24m	5.36 - 6.66m	8.21 - 11.21m	10.83 - 18.47m	18.42 - 30.11m	30.07 - 47.89m

カタログに記載されている機材のお問い合わせは、機材センター担当者までお願いします。　03-3522-6481

PT-VMZ71J（本体内蔵レンズ 1.09-1.77:1）

60 インチ	80 インチ	100 インチ	120 インチ	150 インチ	180 インチ	200 インチ	220 インチ	250 インチ
1.43-2.33m	1.93-3.12 m	2.42-3.91m	2.91-4.70m	3.64-5.88m	2.18m	4.86-7.85m	5.33-8.61m	6.09-9.83m

PT-VX425NJ（本体内蔵レンズ 1.2 ～ 1.9:1）

60 インチ	80 インチ	100 インチ	120 インチ	150 インチ	180 インチ	200 インチ	210 インチ	240 インチ
1.4 - 2.3m	1.9 - 3.0 m	2.4 - 3.9m	2.9 - 4.7m	3.6 - 5.7m	4.3 - 6.9m	4.8 - 7.8m	5.1 - 8.1m	5.8 - 9.4m

EB-1795F（本体内蔵レンズ 1.02 ～ 1.24:1）

60 インチ	80 インチ	100 インチ	120 インチ	150 インチ
1.47 - 1.77m	1.96 - 2.37 m	2.46 - 2.97m	2.96- 3.57m	3.70 - 4.47m

RICOH PJ WX3351（本体内蔵レンズ 0.91 ～ 1.4:1）

60 インチ	80 インチ	100 インチ	120 インチ	150 インチ
1.18 - 1.81m	1.58 - 2.42 m	1.98 - 3.03m	2.39 - 3.65m	2.99 - 4.57m

EB-1751（本体内蔵レンズ 1.35 ～ 1.65:1）

60 インチ	80 インチ	100 インチ	120 インチ	150 インチ
1.45 - 1.74m	1.94 - 2.33m	2.42 - 2.91m	2.9 - 3.5m	3.64 - 4.38m

WUX500ST（本体内蔵レンズ 0.56:1）

60 インチ	80 インチ	100 インチ	120 インチ	150 インチ	180 インチ	200 インチ	220 インチ	250 インチ
0.72m	0.96 m	1.20m	1.45m	1.81m	2.18m	2.42m	2.66m	3.03m

PT-CMZ50J（本体内蔵レンズ 0.234:1）

80 インチ	90 インチ	100 インチ	110 インチ	120 インチ
0.42m	0.47m	0.51m	0.56m	0.61m

マルチウィンドウ・マルチスクリーンスイッチャー

BARCO
E2 Tri-combo

*E2 Tri-combo・EC-50 のセット価格（その他周辺機器は含まず）

●主な仕様

映像入力	HDMI x12、DisplayPort x12、SDI x16
映像出力	HDMI x9、SDI x4、DisplayPort x1
プレビュー出力	HDMI x2 マルチビューワ用
プログラム出力	2048x1200@60 16 出力 ～ 4096x2400@60 4 出力 まで設定可能
使用可能な キャンバスサイズ	20 メガピクセルまで（PVW/PGM） 40 メガピクセルまで（PGM only）
ミキサー機能	2048x1200@60 x 16 または 4K@60 x 4 までユーザー定義可能 すべての出力は合計 16AUX 出力に対して AUX 接続先として定義可能
使用電源	100-240 VAC 50/60Hz 700W

レンタル料金 1 日（税別）	日数料率 A	￥610,000 ～

Analogway
Ascender48-4K（Perspective Layer 対応）

*ASC4806-4K-PL・VRC300 のセット価格（その他周辺機器は含まず）

●主な仕様

映像入力	Universal Analog(Dsub x6 / DVI-A x6) 3G/HD/SD-SDI x12 DVI-Ix6、HDMI x6、DisplayPort x3
プログラム出力	Universal Analog(Dsub / DVI-A) 3G/HD/SD-SDI、DVI、Optical SFP module
プレビュー出力	Universal Analog(Dsub / DVI-A) 3G/HD/SD-SDI、DVI、Analog
入力対応 フォーマット	NTSC/PAL、VGA-UXGA HD（720p、1080i、1080p） 2048x1080p、2560x1600、4K（4:4:4 30Hz）
出力対応 フォーマット	VGA-UXGA、HD（720p、1080i、1080p） 2K、2560x1600、4K（4:4:4 30Hz）
使用電源	AC100-240V　405W

レンタル料金 1 日（税別）	日数料率 A	￥570,000 ～

BARCO
S3-4K

*S3-4K・EC-50 のセット価格（その他周辺機器は含まず）

●主な仕様

映像入力	HDMI x4、DisplayPort x4、SDI x4
映像出力	HDMI x4、SDI x4
プレビュー出力	HDMI x2 マルチビューワ用
プログラム出力	2048x1200@60 4 出力 ～ 4096x2400@60 1 出力 まで設定可能
ミキサー機能	スクリーンごとのネイティブ解像度バックグラウンド・ミキサー 独立レイヤー移行またはフル・プレビュー / プログラム移行 柔軟なレイヤー割り当て – 4 つのミックス可能または 8 つのシングル・スケーラブルな PIP/ キー・レイヤーが任意のプログラム出力スクリーンに割り当て可能
使用電源	100-240 VAC 50/60Hz 700W

レンタル料金 1 日（税別）	日数料率 A	￥360,000 ～

BARCO Folsom
SCREEN Pro II HD EOC

●主な仕様

映像入力端子	Dsub15x8、SDIx2、 DVIx2（DSK・BG 用）
映像出力端子	プログラム出力用：Dsub15x2、DVI プレビュー出力用：Dsub15 EOC ボード :HD-SDI、アナログ RGB
出力対応 フォーマット	VGA-UXGA、1920 × 1080p 2048 × 1080p
使用電源	AC100-240V

レンタル料金 1 日（税別）	日数料率 A	￥90,000

マルチウィンドウ・マルチスクリーンスイッチャー

BARCO **E2 Tri-combo**	4K スクリーン管理システム 入力：HDMI x12、DisplayPort x12、SDI x16 使用電源 100-240 VAC 50/60Hz 700W	レンタル料金（1 日） **￥550,000**	日数料率 A
AnalogWay **ASC4806-4K-PL**	Ascender 48-4K LiveCore ™ シリーズシームレススイッチャー Perspective Layer 対応	レンタル料金（1 日） **￥480,000**	日数料率 A
AnalogWay **VRC300**	Vertige LiveCore ™ シリーズ用リモートコンソール 消費電力 225W	レンタル料金（1 日） **￥90,000**	日数料率 A
BARCO **S3-4K**	4K スクリーン管理システム　入力：HDMI x4、DisplayPort x4、SDI x4 100-240 VAC 50/60Hz 700W	レンタル料金（1 日） **￥300,000**	日数料率 A
BARCO **S3-4K Jr**	4K スクリーン管理システム　入力：HDMI x2、DisplayPort x2、SDI x4 100-240 VAC 50/60Hz 700W	レンタル料金（1 日） **￥200,000**	日数料率 A
BARCO **EC-50**	EventMaster シリーズ　E2/S3-4K 用イベント・コントローラー	レンタル料金（1 日） **￥60,000**	日数料率 A
BARCO **EC-30**	EventMaster シリーズ　E2/S3-4K 用イベント・コントローラー	レンタル料金（1 日） **￥40,000**	日数料率 A
BARCO Folsom **MatrixPro II HD-SDI 16x16**	HD-SDI・SD-SDI ３G 対応マトリクススイッチャー ENCORE 対応 16 INPUTx 16 OUTPUT	レンタル料金（1 日） **￥90,000**	日数料率 A

RGB シームレススイッチャー

AnalogWay
QVU150-3G(QuickVu)

●主な仕様

映像入力端子	Dsub15、DVI、HDMI、SDI
映像出力端子	プログラム出力用：DVI、Dsub15、SDI プレビュー出力用：DVI、Dsub15
出力対応 フォーマット	VGA-UXGA、1920 × 1080p 2048 × 1080p
使用電源	AC100-240V　110W

レンタル料金 1 日（税別） 日数料率 A　**￥60,000**

ROLAND
XS84H

●主な仕様

映像入力端子	Dsub15、HDMI
映像出力端子	HDMI、HD BaseT
出力対応 フォーマット	480i、480p、576i、576p、720p、 1080i、1080p VGA-UXGA、WUXGA、1920 × 1080p
使用電源	AC 100V（50/60 Hz）70W

レンタル料金 1 日（税別） 日数料率 A　**￥60,000**

RGB シームレススイッチャー

AnalogWay **PLS300**	HD 対応 RGB シームレススイッチャー Dsub15x4、DVIx2、SDI x2	レンタル料金（1 日） **￥60,000**	日数料率 A
Imagenics **HYB-82**	マトリクス RGB シームレススイッチャー　8 INPUT × 2OUTPUT 入力対応解像度：320 × 200 ～ 2,048 × 1,080	レンタル料金（1 日） **￥30,000**	日数料率 A
Imagenics **HYB-61**	RGB シームレススイッチャー　6INPUT 入力対応解像度：320 × 200 ～ 2,048 × 1,080	レンタル料金（1 日） **￥15,000**	日数料率 A
Imagenics **SL-84A**	マトリクス RGB シームレススイッチャー ８入力４出力　HDMI 対応	レンタル料金（1 日） **￥60,000**	日数料率 A
Imagenics **SL-83A**	マトリクス RGB シームレススイッチャー ８入力 ３ 出力　HDMI 対応	レンタル料金（1 日） **￥50,000**	日数料率 A
Imagenics **SL-62C**	マトリクス RGB シームレススイッチャー　IMG.Link 出力 ６入力 ２ 出力　HDMI 対応	レンタル料金（1 日） **￥30,000**	日数料率 A
Imagenics **SL-41B**	RGB シームレススイッチャー ４入力１出力　HDMI 対応	レンタル料金（1 日） **￥20,000**	日数料率 A

RGB スイッチャー・セレクター

imagenics **DSA-41**	RGB セレクター ４入力１出力出力部にケーブル補償機能内蔵	レンタル料金（1 日） **￥8,000**	日数料率 A

HDMI セレクター

オクタ **OR-HR100**	HDMI リピーターセレクター　2input	レンタル料金（1 日） **￥3,000**	日数料率 A

本カタログに記載されております料金には、消費税が含まれておりません。

スキャンコンバータ

AnalogWay
V701(VIO 4K)

●主な仕様

入出力端子	Dsub15、DVI、SDI、DisplayPort、HDMI
搭載済みボード	OPT-4K60P-SDI-VIO4K OPT-AUDIOXLR- VIO4K
使用電源	AC100-240V

レンタル料金 1日（税別）	日数料率 A	￥70,000

スキャンコンバータ・信号変換器

ROLAND **VC-100UHD**	ハイフレームレート入力対応 4K ビデオ・スケーラー 入出力：12G-SDI、HDMI、USB	レンタル料金（1 日） **￥50,000**	日数料率 A
BARCO Folsom **ImagePRO- II （Dual）**	マルチスキャンコンバーター 入出力：Dsub15、DVI、BNC、DisplayPort、HDMI	レンタル料金（1 日） **￥60,000**	日数料率 A
BARCO Folsom **Image Pro HD 3G**	マルチスキャンコンバーター 入出力：Dsub15、DVI、５BNC、BNC	レンタル料金（1 日） **￥50,000**	日数料率 A
Calibre **LEDView730**	マルチスキャンコンバーター 入力：HDMI, DisplayPort,3G-SDI,VGA,CVBS, DVI	レンタル料金（1 日） **￥40,000**	日数料率 A
Imagenics **RS-1550B**	HDCP 対応 DVI フレームシンクロナイザ 入力：DVI　出力：DVI x2	レンタル料金（1 日） **￥15,000**	日数料率 A
Imagenics **RS-3500**	RGB フレームシンクロナイザー 入力：5BNC　出力：5BNC、DVI	レンタル料金（1 日） **￥20,000**	日数料率 A
SONY **DSC-1024HD**	マルチスキャンコンバータ	レンタル料金（1 日） **￥30,000**	日数料率 A
DigitalArts **XC1 sio**	マルチフォーマットコンバーター 入出力：DVI、VGA、SDI、コンポーネント、コンポジット	レンタル料金（1 日） **￥30,000**	日数料率 A
GrassValley **ADVC-G2**	3G 対応マルチフォーマットコンバーター 入力：HDMI、SDI　出力：SDI、コンポーネント、コンポジット	レンタル料金（1 日） **￥10,000**	日数料率 A
Imagenics **DRC-S3**	DVI 入力 SDI 出力変換器 3G-SDI・1080p59.94Hz 出力	レンタル料金（1 日） **￥20,000**	日数料率 A
EXTRON **MGP464DI**	４分割器　入力：アナログ RGB、DVI 出力：VGA ～ UXGA　電源 AC 100 ～ 240V	レンタル料金（1 日） **￥70,000**	日数料率 A
ROLAND **VP-42H**	ビデオプロセッサー 入力：HDMI ｘ 4 入力、HDMI ｘ 2 出力（1 系統）	レンタル料金（1 日） **￥15,000**	日数料率 A
Imagenics **HEV-U91**	4K HDMI ビューワ　9 分割対応　入力：HDMI 出力：VGA ～ 4K　電源 AC 100V ～ 250V	レンタル料金（1 日） **￥60,000**	日数料率 A
Imagenics **MIX-DV4**	４分割器　入力：DVI 出力：VGA ～ UXGA　電源 AC 90V ～ 250V	レンタル料金（1 日） **￥55,000**	日数料率 A
Imagenics **MIX-VT4**	４分割器　入力：アナログ RGB、コンポーネント、コンポジット、S 映像 出力：VGA ～ UXGA　電源 AC 90V ～ 250V	レンタル料金（1 日） **￥55,000**	日数料率 A
Imagenics **DVC-165**	DVI 変換器　アナログ RGB-DVI 交互変換　（スケーラー無し） 入出力：DVI-I	レンタル料金（1 日） **￥8,000**	日数料率 A
ROLAND **VC-300HD**	マルチフォーマットコンバーター 入力：DVI、DV 端子、コンポーネント、SDI、キャノン（音声）	レンタル料金（1 日） **￥50,000**	日数料率 A
ROLAND **VC-30HD**	iLink/HDV・USB コンバーター 入力：HDMI、iLink、コンポーネント、コンポジット、S ビデオ	レンタル料金（1 日） **￥10,000**	日数料率 A
ROLAND **VC-1-SC**	FS 搭載アップ / ダウン / クロス / スキャン・コンバーター ディレイ機能　エンベデッドオーディオ対応	レンタル料金（1 日） **￥10,000**	日数料率 A
DIGITAL FORECAST **Bridge X_MC**	アップ / ダウン / クロス / スキャン・コンバーター エンベデッドオーディオ対応	レンタル料金（1 日） **￥5,000**	日数料率 A

エッジブレンディングプロセッサー

VNS
GeoBox M814

●主な仕様

入力端子	HDMI2.0b 、DisplayPort1.2a、VGA
出力端子	HDMI1.4 、ループアウト HDMI2.0b
使用電源	DC12V 2.4A 28.8W

レンタル料金 1 日（税別）	日数料率 A	**￥50,000**

Datapath **Fx4-H(EDC-FX4H)**	スタンドアローン型マルチディスプレイコントローラ 入力端子 DisplayPort 1.2/HDMI1.4 出力端子：HDMI 1.3 × 4	レンタル料金（1 日） **￥20,000**	日数料率 A
VNS **GeoBox G406L**	4K/60p マルチディスプレイコントローラー 入力画像の分割出力機能搭載（1 入力 4 出力モデル）入出力端子：HDMI	レンタル料金（1 日） **￥20,000**	日数料率 A

スイッチャー・コンバータ用 アクセサリ

AnalogWay **SB-124T**	LiveCore ™ シリーズ用 T-Bar 付ショットボックス 制御用 PC と USB で接続	レンタル料金（1 日） **￥20,000**	日数料率 A
AnalogWay **SB-80**	LiveCore ™ シリーズ用ショットボックス 制御用 PC と USB で接続	レンタル料金（1 日） **￥5,000**	日数料率 A
BARCO Folsom **ScreenPRO II Controller**	ScreenPRO II 用コントローラー ScreenPRO II を 4 台まで制御可能	レンタル料金（1 日） **￥40,000**	日数料率 A
elgato **STREAM DECK XL**	プログラミングキーボード	レンタル料金（1 日） **￥5,000**	日数料率 A
elgato **STREAM DECK**	プログラミングキーボード	レンタル料金（1 日） **￥3,000**	日数料率 A
HEARTS **RM-PP01**	Presentation Pro　ImagePro 用リモートコントローラ RS232C 接続	レンタル料金（1 日） **￥3,000**	日数料率 A
HEARTS **RM-PDS01**	PDS902 用リモートコントローラ RS232C 接続	レンタル料金（1 日） **￥5,000**	日数料率 A
TOMOCA **メモリー呼出スイッチャー**	SL-83A/84A 用リモートコントローラ RS232C 接続	レンタル料金（1 日） **￥5,000**	日数料率 A
HEARTS **XS-84H リモートコントローラー**	XS-84H 用リモートコントローラ RS232C 接続	レンタル料金（1 日） **￥10,000**	日数料率 A
HEARTS **RS-3500 フリーズ・ミュート SW**	RS-3500・1550B のミュート・フリーズを遠隔操作 RS232C 接続	レンタル料金（1 日） **￥2,000**	日数料率 A
TOMOCA **パターン呼出スイッチャー**	MIX-VT4/DV4 用リモートコントローラ RS232C 接続	レンタル料金（1 日） **￥5,000**	日数料率 A

DVI・HDMI 伝送器・延長器

DIGITAL FORECAST **UHD_M_OHR・UHD_M_HOT**	4K UHD 対応 HDMI2.0 光延長器 LC シングルモード 1 芯光ファイバーで最長 10km 伝送	レンタル料金（1 日） **￥20,000**	日数料率 A
Imagenics **CRO-FD24TX・CRO-FD24RX**	光ファイバー HDMI 延長器　シングルモード・マルチモード両対応 音声伝送可	レンタル料金（1 日） **￥20,000**	日数料率 A
Imagenics **CRO-DOT7TX・CRO-DOT7RX**	光ファイバー DVI 延長器　シングルモード・マルチモード両対応 音声伝送可	レンタル料金（1 日） **￥20,000**	日数料率 A
IDK **DV1FM-TR**	DVI 延長器　シングルモード・マルチモード両対応	レンタル料金（1 日） **￥15,000**	日数料率 A
積水化学 **OP-DVI-EQS**	DVI 延長器　100m ～ 300m マルチモードファイバー用	レンタル料金（1 日） **￥15,000**	日数料率 A
inneos **BJK-0**	4K 対応 HDMI 光延長器　伝送距離 1000m 以上 マルチモードファイバー用	レンタル料金（1 日） **￥15,000**	日数料率 A
OPHIT **DDI-A100-B**	DVI100m　光ファイバーにて DVI 信号を延長　UXGA 対応 送信側より AC アダプターにて給電型 100m　ケーブルバックに収納	レンタル料金（1 日） **￥10,000**	日数料率 A
TOTOKU **TLDC30-I**	DVI 信号を延長　UXGA・フル HD 対応 内部給電型 30m	レンタル料金（1 日） **￥4,000**	日数料率 A
TOTOKU **TLDC20-I**	DVI 信号を延長　UXGA・フル HD 対応 内部給電型 20m	レンタル料金（1 日） **￥3,000**	日数料率 A
Japan Material **HAM/DTA100M**	着脱式タイトバッファ光 HDMI ケーブル 3840x2160@60p（4:2:0）、10.2Gbps 伝送に対応 外部電源不要 100m	レンタル料金（1 日） **￥10,000**	日数料率 A
Japan Material **JM-AM0050**	HDMI 光アーマーケーブル（18Gbps 伝送対応） 4K2K@60Hz (YUV/RGB4:4:4) 外部電源不要 50m	レンタル料金（1 日） **￥5,000**	日数料率 A
Kramer **CLS–AOCH/60F–98**	ハイスピード HDMI アクティブ光ハイブリッドケーブル（18Gbps 伝送対応） 最大解像度：4K@60Hz(4:4:4) 外部電源不要 50m	レンタル料金（1 日） **￥5,000**	日数料率 A
OPTICIS **LHM2-PT50**	HDMI2.0 4K 光ｹｰﾌﾞﾙ（コネクタ脱着型） 3840x2160@60p（4:4:4）、18Gbps 伝送に対応 外部電源要 50m	レンタル料金（1 日） **￥5,000**	日数料率 A
Japan Material **HAM/DAO050M**	着脱式 光 HDMI ケーブル 3840x2160@60p（4:2:0）、10.2Gbps 伝送に対応 外部電源不要 50m	レンタル料金（1 日） **￥5,000**	日数料率 A
Kramer **CLS–AOCH/60F–164**	ハイスピード HDMI アクティブ光ハイブリッドケーブル（18Gbps 伝送対応） 最大解像度：4K@60Hz(4:4:4) 外部電源不要 50m	レンタル料金（1 日） **￥4,000**	日数料率 A
ADTECHNO **AHS2-030M**	48Gbps 対応 ウルトラスリム高強度光ファイバ HDMI ケーブル 8K60Hz/4K120Hz（48Gbps）を最長 30m 伝送	レンタル料金（1 日） **￥4,000**	日数料率 A
ADTECHNO **AHS-030M**	18Gbps 対応 ウルトラスリム高強度光ファイバ HDMI ケーブル 最大 4K UHD@60 4:4:4（18Gbps）を最長 30m 伝送	レンタル料金（1 日） **￥4,000**	日数料率 A
Japan Material **JM-AM0030**	HDMI 光アーマーケーブル（18Gbps 伝送対応） 4K2K@60Hz (YUV/RGB4:4:4) 外部電源不要 30m	レンタル料金（1 日） **￥3,000**	日数料率 A
Japan Material **HAM/DAO030M**	着脱式 光 HDMI ケーブル 3840x2160@60p（4:2:0）、10.2Gbps 伝送に対応 外部電源不要 30m	レンタル料金（1 日） **￥3,000**	日数料率 A
ADTECHNO **AHS2-020M**	48Gbps 対応 ウルトラスリム高強度光ファイバ HDMI ケーブル 8K60Hz/4K120Hz（48Gbps）を最長 20m 伝送	レンタル料金（1 日） **￥4,000**	日数料率 A
ADTECHNO **AHS-020M**	18Gbps 対応 ウルトラスリム高強度光ファイバ HDMI ケーブル 最大 4K UHD@60 4:4:4（18Gbps）を最長 20m 伝送	レンタル料金（1 日） **￥3,000**	日数料率 A
Japan Material **JM-AM0020**	HDMI 光アーマーケーブル（18Gbps 伝送対応） 4K2K@60Hz (YUV/RGB4:4:4) 外部電源不要 20m	レンタル料金（1 日） **￥3,000**	日数料率 A
OPTICIS **LHM2-PT30**	HDMI2.0 4K 光ｹｰﾌﾞﾙ（コネクタ脱着型） 3840x2160@60p（4:4:4）、18Gbps 伝送に対応 外部電源要 30m	レンタル料金（1 日） **￥4,000**	日数料率 A
Imagenics **CRO-DCE15ATX・CRO-DCEA15RX**	DVI 信号同軸延長器・送信器・受信機セット RS232C 伝送可 L-5CFB：110m、L-5C2V：80m、L-3CFB：50m、延長可	レンタル料金（1 日） **￥10,000**	日数料率 A
Imagenics **DCE-114RX**	DVI 信号同軸延長受信機・デエンベデッド音声出力　DVI4 分配出力 L-5CFB：110m、L-5C2V：80m、L-3CFB：50m、延長可	レンタル料金（1 日） **￥10,000**	日数料率 A
Imagenics **DCE-H1RX**	HDMI(DVI) 信号同軸延長受信機 HDMI 出力 L-5CFB：110m、L-5C2V：80m、L-3CFB：50m、延長可	レンタル料金（1 日） **￥5,000**	日数料率 A
Imagenics **CRO-ID18**	DVI 信号同軸延長機用 8 分配器 IMG.Link 信号の分配や、同軸距離の延長用リピーターとして使用可能	レンタル料金（1 日） **￥10,000**	日数料率 A
Imagenics **DCE-ID12**	DVI 信号同軸延長機用 2 分配器 IMG.Link 信号の分配や、同軸距離の延長用リピーターとして使用可能	レンタル料金（1 日） **￥5,000**	日数料率 A

＊光ファイバーケーブルは P38 を参照してください。

RGB 分配器・補償器

Imagenics **WBD-166**	広帯域アナログ RGB 信号・ハイビジョン信号用 6 分配 1input 6output　BNC タイプ	レンタル料金（1 日） **￥15,000**	日数料率 A
Imagenics **DD-106**	アナログ RGB 信号 6 分配 1input 6output　ミニ Dsub15pin タイプ	レンタル料金（1 日） **￥10,000**	日数料率 A
Imagenics **CAE-70D**	アナログ RGB ケーブル補償器 1input 2output Dsub15 タイプ	レンタル料金（1 日） **￥10,000**	日数料率 A
Imagenics **CIF-12H**	アナログ RGB 信号 2 分配　ケーブル補償器 EDID エミュレーション機能 1input 2output　出力側 ミニ Dsub15pin ＋ BNC タイプ	レンタル料金（1 日） **￥8,000**	日数料率 A
Imagenics **DM-C1A**	アナログ RGB 用 EDID エミュレータ　Dsub15 接続された外部モニターから EDID 信号を取得 Dsub 端子より給電	レンタル料金（1 日） **￥1,000**	日数料率 A

DVI 分配器・補償器

Imagenics **DVH-17**	DVI 分配器　UXGA 対応 7 分配　HDMI 対応　音声付	レンタル料金（1 日） **￥10,000**	日数料率 A
Imagenics **DVH-14**	DVI 分配器　UXGA 対応 4 分配　HDMI 対応　音声付	レンタル料金（1 日） **￥8,000**	日数料率 A
Imagenics **DVI-12A**	DVI 分配器　UXGA 対応 2 分配　アナログ RGB 変換付	レンタル料金（1 日） **￥10,000**	日数料率 A
Imagenics **DIF-12A**	DVI 分配器　UXGA 対応 2 分配　EDID エミュレーター機能搭載	レンタル料金（1 日） **￥8,000**	日数料率 A
Imagenics **DM-C2**	DVI 用 EDID エミュレータ 接続された外部モニターから EDID 信号を取得 DVI 端子より給電	レンタル料金（1 日） **￥1,000**	日数料率 A

HDMI 分配器・補償器

Imagenics **UD-16**	4K HDMI（DVI）1 入力 6 分配器 ケーブル補償器、EDID エミュレータ、音声エンベデッド、デエンベデット	レンタル料金（1 日） **￥10,000**	日数料率 A
Imagenics **CRO-UD16**	4K HDMI（DVI）1 入力 6 分配器 ケーブル補償器、ダウンコンバート機能、カラースペース変換機能	レンタル料金（1 日） **￥5,000**	日数料率 A
Imagenics **CRO-UD14**	4K HDMI（DVI）1 入力 4 分配器 ケーブル補償器、ダウンコンバート機能、カラースペース変換機能	レンタル料金（1 日） **￥5,000**	日数料率 A
Imagenics **CRO-UD12**	4K HDMI（DVI）1 入力 2 分配器 ケーブル補償器、EDID エミュレータ、音声エンベデッド、デエンベデット	レンタル料金（1 日） **￥5,000**	日数料率 A
Theatrixx **XVVHDMIDAT1**	HDMI 1 入力 4 分配器 HDMI2.0a 対応	レンタル料金（1 日） **￥5,000**	日数料率 A
AD TECHNO **HUS-0108E**	スケーリング機能搭載 業務用薄型 HDMI 2.0a 8 分配器	レンタル料金（1 日） **￥5,000**	日数料率 A
IDK **VAC-5002HD**	HDMI 分配器　1080p 対応 音声アナログ変換機能 5 分配	レンタル料金（1 日） **￥10,000**	日数料率 A
IDK **VAC-2000HDMIS-A**	HDMI 分配器　1080p 対応 音声アナログ変換機能 2 分配	レンタル料金（1 日） **￥10,000**	日数料率 A
Imagenics **HD-5**	HDMI 1 入力 5 分配器 1080p 対応 音声アナログ変換機能 EDID エミュレーター機能搭載	レンタル料金（1 日） **￥5,000**	日数料率 A
Imagenics **CRO-HD13**	HDMI 1 入力 3 分配器 1080p 対応 EDID エミュレーター機能搭載	レンタル料金（1 日） **￥5,000**	日数料率 A
KANAAN **HDMI Splitter**	HDMI 分配器　2 分配	レンタル料金（1 日） **￥3,000**	日数料率 A
IDK **DDC-03UHD**	4K@60、HDCP 2.2 対応 HDMI 用 EDID エミュレーションバッファ	レンタル料金（1 日） **￥3,000**	日数料率 A
Imagenics **HC-U1**	EDID エミュレーション機能付きケーブル補償器 AC アダプター付属	レンタル料金（1 日） **￥3,000**	日数料率 A
Imagenics **DM-C4K**	HDMI プラグアンドプレイ エミュレーター ケーブル補償機能搭載 AC アダプター付属	レンタル料金（1 日） **￥3,000**	日数料率 A
Imagenics **DM-C3**	HDMI 用 EDID エミュレータ 接続された外部モニターから EDID 信号を取得 HDMI 端子より給電	レンタル料金（1 日） **￥1,000**	日数料率 A

RGB 液晶モニター

LG
27MU67-B

●主な仕様

画面サイズ	27 型　16：9
解像度	3,840 × 2,160 ドット（UHD）
映像入力	HDMI、DisplayPort、Mini DisplayPort
使用電源	AC100V-240V 50/60Hz
消費電力	最大：39W
外形寸法	W643mm × H439-569mm × D250mm
重量	7.8kg(スピーカー、スタンド含む)

レンタル料金 1 日（税別）	日数料率 A	￥12,000

iiyama
ProLite XB2783HSU

●主な仕様

画面サイズ	対角：68.6cm（27 型）16：9
解像度	1,920 × 1,080 ドット（HD）
映像入力	D-sub15、DVI-D（HDCP 対応）、HDMI
使用電源	AC100V-240V 50/60Hz
消費電力	最大：55W
外形寸法	W622mm × H400.5 ～ 530.5mm × D230mm
重量	6.0kg(スピーカー、スタンド含む)

レンタル料金 1 日（税別）	日数料率 A	￥12,000

EIZO
EV2451-BK

●主な仕様

画面サイズ	23.8 型 16：9
解像度	1,920 × 1,080 ドット（HD）
映像入力	D-sub15、DVI-D（HDCP 対応）、HDMI、DisplyPort
使用電源	AC100V-240V 50/60Hz
消費電力	最大：42W
外形寸法	W537.7 x H322.7 - D495.4 x 190 mm
重量	5.5g(スタンド含む)

レンタル料金 1 日（税別）	日数料率 A	￥12,000

NEC
LCD-EA224WMi-B2

●主な仕様

画面サイズ	21.5 型 16：9
解像度	1,920 × 1,080 ドット（HD）
映像入力	D-sub15、DVI-D（HDCP 対応）、HDMI、DisplyPort
使用電源	AC100V-240V 50/60Hz
消費電力	最大：44W
外形寸法	W507.4mm × H370.2 ～ 500.2mm × D218mm
重量	6.0g(スタンド含む)

レンタル料金 1 日（税別）	日数料率 A	￥12,000

ADTECHNO
UH1560

●主な仕様

画面サイズ	15.6 型ワイド
解像度	3,840 × 2,160 ピクセル
映像入力	HDMI 2.0 x 2 (HDCP2.2 及び 1.4 対応) / HDMI 1.4 x 2 (HDCP1.4 対応) / DisplayPort 1.2 x 1 / VGA x 1
使用電源	DC　10 ～ 24V
外形寸法	325 (W) x 212 (H) x 30.5 (D) mm ※スタンド含まず
重量	2.6kg（スタンド含む）

レンタル料金 1 日（税別）	日数料率 A	￥10,000

RGB 液晶モニター

IODATA **EX-LD321DB**	31.5 インチワイド液晶モニター　解像度 1,920 × 1,080 Dsub15、DisplayPort、HDMI 入力	レンタル料金（1 日） **￥25,000**	日数料率 A
Mitsubishi **RDT234WX**	23 インチ液晶モニター　解像度 1,920 × 1,080 DVI-D、Dsub15、HDMI　HDCP 対応	レンタル料金（1 日） **￥12,000**	日数料率 A
NEC **LCD-EA234WMi-BK**	23 インチワイド液晶モニター　解像度 1,920 × 1,080 DVI-D、Dsub15、DisplayPort、HDMI 入力	レンタル料金（1 日） **￥12,000**	日数料率 A
NEC **LCD-E231W-BK**	23 インチワイド液晶モニター　解像度 1,920 × 1,080 DVI-D、Dsub15、DisplayPort 入力	レンタル料金（1 日） **￥12,000**	日数料率 A
NEC **LCD-EA224WMi-B2**	21.5 インチワイド液晶モニター　解像度 1,920 × 1,080 DVI-D、Dsub15、DisplayPort、HDMI 入力	レンタル料金（1 日） **￥12,000**	日数料率 A
Fujitsu **VTF22011BT**	21.5 インチ液晶モニター　解像度 1,920 × 1,080 Dsub15、DisplayPort、HDMI 入力　HDCP 対応	レンタル料金（1 日） **￥12,000**	日数料率 A
Samsung **B2240MH**	21.5 インチ液晶モニター　解像度 1,920 × 1,080 DVI-D、Dsub15、HDMI　HDCP 対応	レンタル料金（1 日） **￥12,000**	日数料率 A
NANAO **S2100-BK**	21.3 インチ液晶モニター　解像度 1,600 × 1,200 DVI-I、Dsub15　HDCP 非対応	レンタル料金（1 日） **￥12,000**	日数料率 A
Acer **V206HQLCbd**	19.5 インチワイド VA 液晶モニター　解像度 1,920 × 1,080 DVI-D、Dsub15 入力　Z 型スタンド取付済	レンタル料金（1 日） **￥10,000**	日数料率 A
NANAO **M1700**	17 インチ液晶モニター　解像度 1,280 × 1,024 DVI 入力　Dsub 入力	レンタル料金（1 日） **￥10,000**	日数料率 A
Gechic **On-Lap M161H**	16.1 インチ ノングレアパネル　解像度 1,920 × 1,080 USB Type-C/HDMI ビデオ入力	レンタル料金（1 日） **￥6,000**	日数料率 A
Gechic **On-Lap M505E**	15.6 インチ ノングレアパネル　解像度 1,920 × 1,080 USB Type-C/HDMI ビデオ入力	レンタル料金（1 日） **￥6,000**	日数料率 A
NANAO **L-367**	15 インチ液晶モニター　解像度 1,024 × 768 DVI 入力　Dsub 入力	レンタル料金（1 日） **￥6,000**	日数料率 A
hyvision **MV155VB**	15 インチ液晶モニター　解像度 1,024 × 768 Dsub、コンポジット（BNC）S 端子　入力	レンタル料金（1 日） **￥5,000**	日数料率 A
hyvision **MV155SB**	15 インチ液晶モニター　解像度 1,024 × 768 Dsub、DVI　入力	レンタル料金（1 日） **￥5,000**	日数料率 A
ADTECHNO **LCD1331**	13.3 インチワイド液晶モニター　解像度 1,920 × 1,080 DVI-D、Dsub15、HDMI 入力	レンタル料金（1 日） **￥6,000**	日数料率 A
ADTECHNO **LCD1330**	13.3 インチワイド液晶モニター　解像度 1,920 × 1,080 DVI-D、Dsub15、HDMI 入力	レンタル料金（1 日） **￥6,000**	日数料率 A
ADTECHNO **LCD1015**	10.1 インチワイド液晶モニター　解像度 1,280 × 800 DVI-D、Dsub15、HDMI ビデオ入力	レンタル料金（1 日） **￥6,000**	日数料率 A
Century **LCD-11600FHD2**	11.6 インチワイド液晶モニター　解像度 1,920 × 1,080 DisplayPort、HDMI 入力	レンタル料金（1 日） **￥5,000**	日数料率 A
QUIXUN **QT-1007P**	10 インチ液晶モニター　解像度 1,024 × 768 Dsub 入力　コンポジットビデオ入力 LED バックライト	レンタル料金（1 日） **￥6,000**	日数料率 A
QUIXUN **QT-1005B**	10 インチ液晶モニター　解像度 1,024 × 768 Dsub 入力　コンポジットビデオ入力	レンタル料金（1 日） **￥6,000**	日数料率 A
ADTECHNO **75HB**	フィールドモニター　7 型　解像度 1,920 × 1,200 HDMI 入力	レンタル料金（1 日） **￥6,000**	日数料率 A

＊液晶モニターのスタンド・壁掛け金具は P55 を参照してください。

モニター

液晶タッチパネルモニター

SHARP
PN-L401C

●主な仕様

画面サイズ	40V 型（16:9）
解像度	1,920 × 1,080
輝度	300cd/ ㎡
入力端子	Dsub15、HDMI、ディスプレイポート
消費電力	89W（動作時）
外形寸法	W939xH546xD65mm
重量	約 17.5kg（本体のみ）

レンタル料金 1 日（税別）	日数料率 A	**￥50,000**

タブレット・タッチパネルモニター

アシスト **TC-55SSMRC-UE55**	SAMSUNG UE55A 用タッチパネルスクリーン 赤外線遮断方式 6 点タッチ USB 接続　Windows7,8,10 対応	レンタル料金（1 日） **￥20,000**	日数料率 A
EIZO **T2381W**	23 インチ液晶タッチパネル　投写型静電容量方式 DVI-D × 1、DisplayPort × 1、D-Sub 15 × 1　消費電力：56 W	レンタル料金（1 日） **￥15,000**	日数料率 A
WACOM **DTU-710**	17 インチ液晶ペンタブレット	レンタル料金（1 日） **￥25,000**	日数料率 A
WACOM **Cintiq 16**	15.6 インチ液晶ペンタブレット 解像度 1920x1080 HDMI 入力	レンタル料金（1 日） **￥15,000**	日数料率 A
NANAO **T1502-B**	15 インチ液晶タッチパネル	レンタル料金（1 日） **￥15,000**	日数料率 A
hanwha **HM-TL10T**	10.1 インチワイド液晶モニター　解像度 1,024x600 HDMI、Dsub、コンポジットビデオ入力 LED バックライト	レンタル料金（1 日） **￥8,000**	日数料率 A

＊液晶モニターのスタンド・壁掛け金具は P55 を参照してください。

屋外用ディスプレイ

Samsung
OH46F

●主な仕様

画面サイズ	46 型 1,920 × 1,080
画面輝度	2,500nit
コントラスト	5,000 : 1
入力端子	HDMI、USB（データ用）
消費電力	最大 468W
外形寸法	幅 1,069.0 ×高さ 623.6 ×奥行き 85.0mm
重量	40.5 kg (本体)

レンタル料金 1 日（税別） 日数料率 A **￥70,000**

液晶ビデオモニター （50 インチ以上）

SHARP
PN-R903

●主な仕様

画面サイズ	90V 型
解像度	1,920 × 1,080
コントラスト	4,000:1
入力端子	Dsub15(VGA・コンポーネント・コンポジット)、HDMI、DisplayPort、DVI(HDCP)
消費電力	660W
外形寸法	幅約 2,055 ×奥行約 122 ×高さ約 1,197mm
重量	約 75kg

レンタル料金 1 日（税別） 日数料率 A **￥250,000**

LG
86UH5C-B

●主な仕様

画面サイズ	86 型
解像度	3840 × 2160 (4K)
コントラスト	5,000:1
入力端子	HDMI (× 3), DisplayPort (× 1), DVI-D (× 1)
消費電力	275W
外形寸法	幅約 1,926.2 ×奥行約 60.6 ×高さ約 1,097.2mm
重量	約 49kg

レンタル料金 1 日（税別） 日数料率 A **￥160,000**

SHARP **PN-E702**	70 型液晶ディスプレイ　解像度 :1,920x1,080 PN-ZB01 搭載済 コンポジット、Dsub15、DVI、HDMI、5BNC　重量：50.5kg 消費電力：240W	レンタル料金（1 日）**￥90,000**	日数料率 A
SHARP **PN-HY651**	65 型 4K 液晶モニター　解像度 :3840 × 2160 重量：28kg 消費電力：190W	レンタル料金（1 日）**￥80,000**	日数料率 A
SONY **FW-65BZ40H/BZ**	65 型 4K 液晶モニター　解像度 :3840 × 2160 重量：22.2kg（スタンド含む）消費電力：214W	レンタル料金（1 日）**￥80,000**	日数料率 A
LG **65SM5KC-B**	65 型液晶ディスプレイ メディアプレイヤー内蔵　解像度 :1,920x1,080 HDMI、DVI-D、Display Port 、アナログ RGB 重量 :27.9kg 消費電力：120W	レンタル料金（1 日）**￥80,000**	日数料率 A
SHARP **PN-E601**	60 型液晶ディスプレイ　解像度 :1,920x1,080 PN-ZB01 搭載済 コンポジット、Dsub15、DVI、HDMI、5BNC　重量：35kg	レンタル料金（1 日）**￥70,000**	日数料率 A
Panasonic **TH-55LF80J**	55 型液晶ディスプレイ メディアプレイヤー内蔵　解像度 :1,920x1,080 HDMI、DVI-D、BNC、アナログ RGB 重量 :24.7kg 消費電力：190W	レンタル料金（1 日）**￥65,000**	日数料率 A
LG **55SM5KD-B**	55 型液晶ディスプレイ メディアプレイヤー内蔵　解像度 :1,920x1,080 HDMI、DVI-D、Display Port 、アナログ RGB 重量 :17.5kg 消費電力：100W	レンタル料金（1 日）**￥60,000**	日数料率 A
SONY **FW-50BZ30J/BZ**	50 型 4K 液晶モニター　解像度 :3840 × 2160 重量：12.9kg（スタンド含む）消費電力：146W	レンタル料金（1 日）**￥50,000**	日数料率 A

＊液晶ビデオモニターのスタンド・壁掛け金具は P55 を参照してください。

液晶ビデオモニター　（49 インチ以下）

Samsung
TP40

●主な仕様

画面サイズ	40 型 16:9
解像度	縦設置 1,080 × 1,920　横設置 1,920 × 1,080
コントラスト	5,000：1
入力端子	HDMI、Dsub15、Displayport、DVI コンポーネント / コンポジット入力 (変換ケーブル使用) 音声入力端子　ミニジャックφ 3.5mm
メディアプレイヤー対応フォーマット	静止画 :JPEG 音声 :MP3 フラッシュ：Flash10.2（SWF,FLV） 動画 :AVI 形式、ASF 形式、WMV 形式、MP4 形式、 VOB 形式、MPEG 形式、TS/TP/TRP 形式
使用電力	120W（最大）、100W（標準）
外形寸法	920.0x534.5x29.9mm（本体のみ・横設置） 534.5x1300.0x423.0mm（スタンドあり・縦設置） 920.0x1075.0x423.0mm（スタンドあり・横設置）
重量	スタンド有り 18.2kg スタンドなし 10.5kg

レンタル料金 1 日（税別） 日数料率 A　**￥42,000**

LG **43SM5KD-B**	43 型液晶ディスプレイ メディアプレイヤー内蔵　解像度 :1,920x1,080 HDMI、DVI-D、Display Port 、アナログ RGB 重量 :10kg 消費電力：60W	レンタル料金（1 日） **￥45,000**	日数料率 A
Samsung **ME40B**	40 型液晶ディスプレイ メディアプレイヤー内蔵　解像度 :1,920x1,080 VBS、コンポーネント、Dsub15、DVI、DisplayPort、HDMI 重量 :10.5kg	レンタル料金（1 日） **￥40,000**	日数料率 A
Samsung **ME40A**	40 型液晶ディスプレイ メディアプレイヤー内蔵　解像度 :1,920x1,080 VBS、コンポーネント、Dsub15、DVI、DisplayPort、HDMI 重量 :10.5kg	レンタル料金（1 日） **￥40,000**	日数料率 A
Samsung **QM32R**	32 型液晶ディスプレイ メディアプレイヤー内蔵　解像度 :1,920x1,080 DisplayPort、HDMI 重量 :5.7kg	レンタル料金（1 日） **￥25,000**	日数料率 A
Mitsubishi **DSM-24L7**	24 型液晶テレビ　解像度 1,366x768　カンタンサイネージ Dsub15、HDMI、D5 端子、コンポジットビデオ /S2 端子 HDCP 対応	レンタル料金（1 日） **￥12,000**	日数料率 A
Mitsubishi **LCD-24LB7**	24 型液晶テレビ　解像度 1,366x768 Dsub15、HDMI、D5 端子、コンポジットビデオ /S2 端子 HDCP 対応	レンタル料金（1 日） **￥12,000**	日数料率 A
Sharp **LC-16K5**	16 型液晶テレビ（WXGA16:9）　地上波デジタルチューナー内蔵 ミニ Dsub15 入力	レンタル料金（1 日） **￥8,000**	日数料率 A

＊液晶ビデオモニターのスタンド・壁掛け金具は P55 を参照してください。

SDI 対応ビデオモニター

BlackMagicDesign
SmartView 4K

●主な仕様

画面サイズ	15.6 インチ
解像度	3840 x 2160 ピクセル　4K
映像入力	12G-SDI x 2
使用電源	100 - 240V AC 電源、外部電源用 DC 入力 24W
外形寸法	W484 × H342-469 × D235(台座部分)mm (スタンド含む)
重量	5.8kg(スタンド含む)3.6kg(本体のみ)

レンタル料金 1 日（税別）	日数料率 A	**￥10,000**

ADTECHNO
LCD1730S

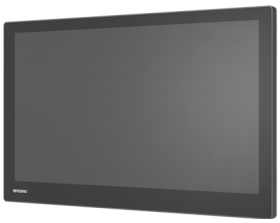

●主な仕様

画面サイズ	17.3 型　16:9
解像度	1,920 × 1,080 ドット（フル HD）
入力端子	3G-SDI x 1 / HDMI x 1 / DVI-D x 1 / VGA x 1 ビデオ（RCA）x 1 / 音声（RCA）L・R x 1
使用電源	DC12 V（12 V– 24V ）／ 最大 17W
外形寸法	W420 x H264x D40mm（スタンド含まず）
重量	約 3.55kg（本体のみ）

レンタル料金 1 日（税別）	日数料率 A	**￥10,000**

ADTECHNO
LCD1560S

●主な仕様

画面サイズ	15.6 インチ
解像度	1,920 × 1,080 ピクセル
映像入力	コンポジット、3G-SDI、HDMI、VGA
使用電源	DC10 ～ 24V（推薦 12V）
消費電力	最大 16W
外形寸法	W383xH239xD37.7（㎜）

レンタル料金 1 日（税別）	日数料率 A	**￥10,000**

ADTECHNO
LCD1017S

●主な仕様

画面サイズ	10.1 インチ
解像度	1,920 × 1,200 ピクセル
映像入力	コンポジット、3G-SDI（A/B 対応）、HDMI、VGA
使用電源	DC 7 ～ 24V
消費電力	最大 14W
外形寸法	W252xH166xD32.5（㎜）

レンタル料金 1 日（税別）	日数料率 A	**￥8,000**

ADTECHNO **SH1850S**	18.5 インチハイビジョンモニター 入力：3G-SDI、HDMI、コンポジット、VGA、DVI-D	レンタル料金（1 日） **￥10,000**	日数料率 A
ADTECHNO **LCD1730S**	17.3 インチハイビジョンモニター 無段階角度調整式スタンド取り付け済み 入力：3G-SDI（Level A/B 対応）、HDMI、コンポジット、VGA、DVI-D	レンタル料金（1 日） **￥10,000**	日数料率 A
Panasonic **BT-LH1850**	18.5 インチハイビジョンモニター 入力：HD-SDI、HDMI、コンポジット、Y/C	レンタル料金（1 日） **￥10,000**	日数料率 A
Panasonic **BT-LH1770**	17 インチハイビジョンモニター 入力：3G-SDI、コンポジット、HDMI	レンタル料金（1 日） **￥10,000**	日数料率 A
Panasonic **BT-LH1710**	17 インチハイビジョンモニター 入力：HD-SDI、コンポジット、Y/C	レンタル料金（1 日） **￥10,000**	日数料率 A
ADTECHNO **SH1560S**	15.6 インチハイビジョンモニター 無段階角度調整式スタンド取り付け済み 入力：3G-SDI（Level A 対応）、HDMI、コンポジット、VGA、DVI-D	レンタル料金（1 日） **￥10,000**	日数料率 A
ADTECHNO **LCD1015S**	10.1 インチハイビジョンモニター パネル解像度：1280 x 800 入力：3G-SDI（Level A 対応）、HDMI、コンポジット、VGA、DVI-D	レンタル料金（1 日） **￥8,000**	日数料率 A
Panasonic **BT-LH910G**	9 インチハイビジョンモニター 入力：HD-SDI、HDMI、コンポジット、Y/C	レンタル料金（1 日） **￥10,000**	日数料率 A
SONY **LMD-941W**	9 インチハイビジョンモニター HDMI,3G-SDI 入力対応	レンタル料金（1 日） **￥10,000**	日数料率 A
ATOMOS **SHINOBI7**	7 インチハイビジョンモニター HDMI,3G-SDI 入力対応	レンタル料金（1 日） **￥8,000**	日数料率 A

本カタログに記載されております料金には、消費税が含まれておりません。

モニター図面

SHARP
PN-R903

単位：mm

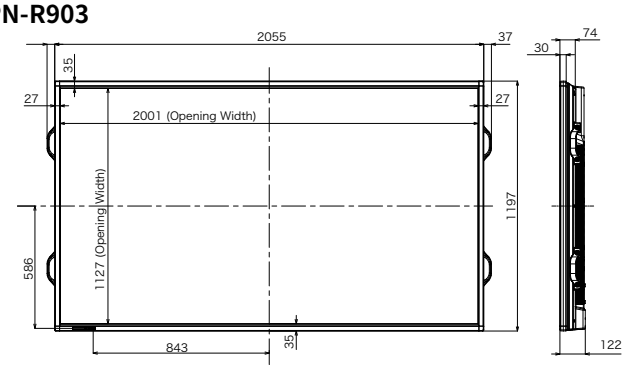

LG
86UH5C

単位：mm

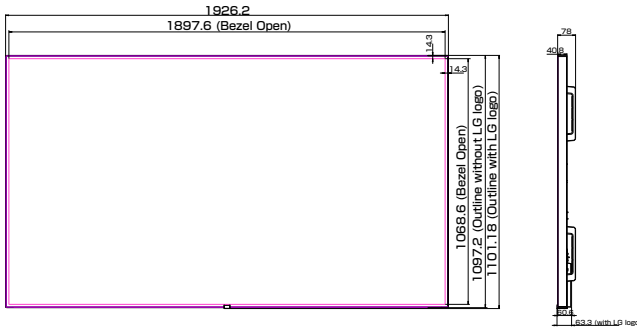

SHARP
PN-E702

単位：mm

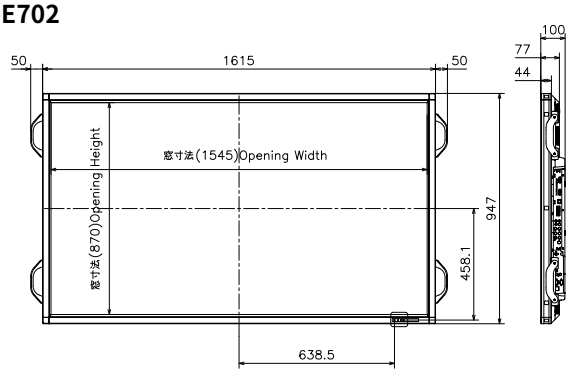

SHARP
PN-HY561

単位：mm

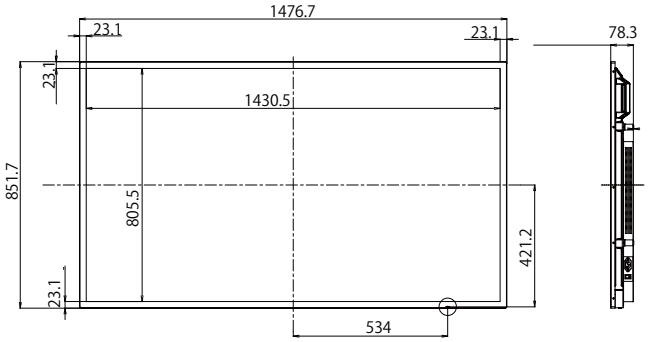

SONY
FW-65BZ40H/BZ

単位：mm

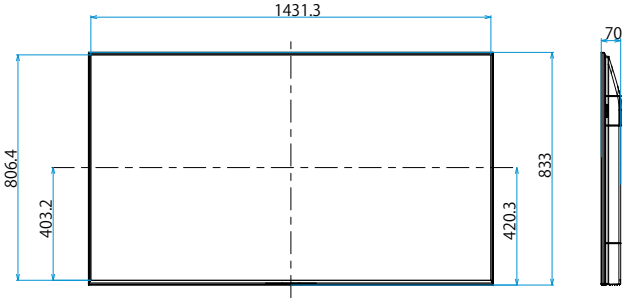

LG
65SM5KC

単位：mm

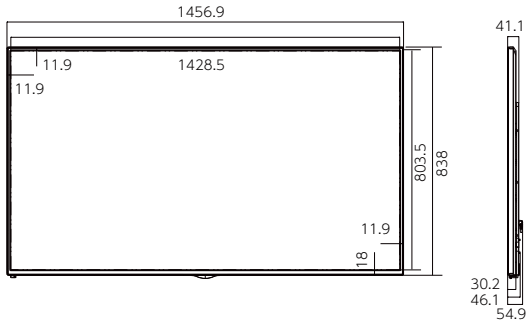

SHARP
PN-E601

単位：mm

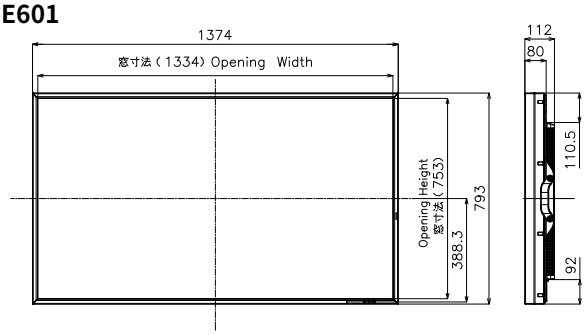

LG
55SM5KD

単位：mm

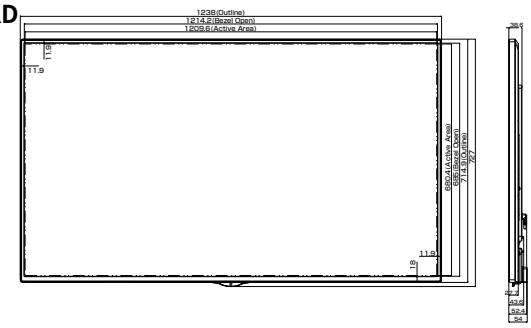

SONY
FW-50BZ30J/BZ

単位：mm

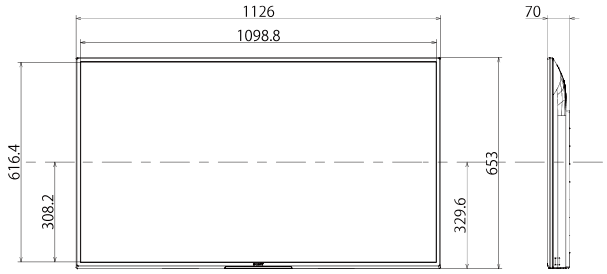

Samsung
UE46A

単位：mm

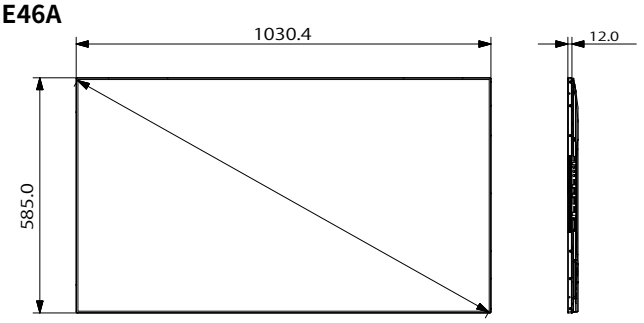

Samsung
OH46F

単位：mm

LG
43SM5KD

単位：mm

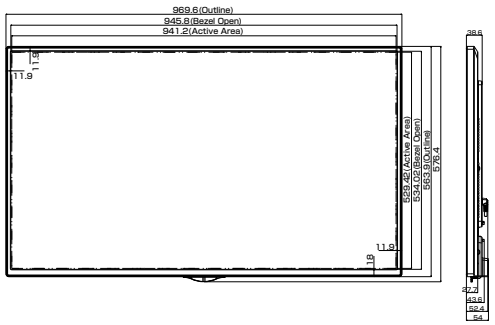

Samsung
ME40A

単位：mm

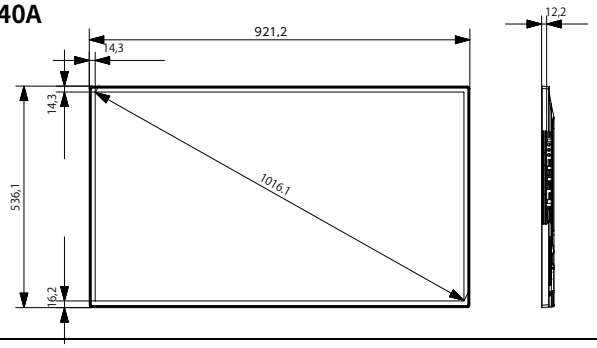

SHARP
PN-L401C

単位：mm

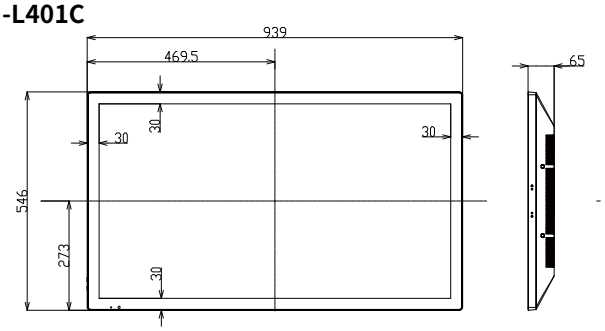

Samsung
QM32R

単位：mm

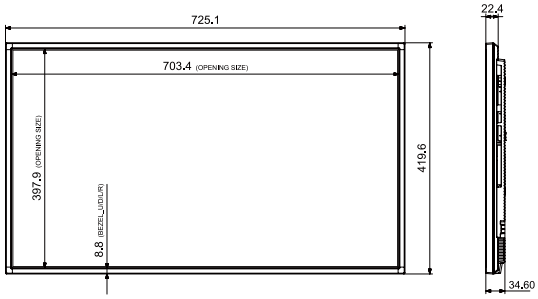

カメラ

SONY
HSC-300

* レンタル料金には、レンズが含まれておりません。

●主な仕様

映像素子	2/3 型 3 板式プログレッシブ Power HAD FX CCD
有効画素数	1,920（水平）× 1,080（垂直）
レンズマウント方式	ソニー 2/3 型バヨネットマウント
入出力端子	CCU（トライアックス）、マイク入力、INTERCOM DC IN、DC OUT、オーディオ入力、SDI 出力 TEST OUT、リモート端子
使用電源	DC12V、 7 A（11V ～ 17V）
消費電力	37W（VF 無し）
大きさ	約 136 × 184 × 363mm（突起物含まず）
質量	約 4.5kg（本体のみ）

レンタル料金 1 日（税別） 日数料率 C **¥70,000**

SONY
HSC-100R

* レンタル料金には、レンズが含まれておりません。

●主な仕様

映像素子	2/3 型 RGB3 板式
有効画素数	1,920（水平）× 1,080（垂直）
レンズマウント方式	ソニー 2/3 型バヨネットマウント
入出力端子	CCU（トライアックス）、マイク入力、INTERCOM DC IN、DC OUT、オーディオ入力、SDI 出力 TEST OUT、リモート端子
使用電源	DC12V、 7 A（11V ～ 17V）
消費電力	37W（VF 無し）
大きさ	約 136 × 184 × 363mm（突起物含まず）
質量	約 4.5kg（本体のみ）

レンタル料金 1 日（税別） 日数料率 C **¥60,000**

Panasonic
AG-CX350

●主な仕様

映像素子	1.0 型 MOS 個体撮像素子
有効画素数	約 1,503 万画素
入出力端子	TC 入出力、マイク入力、オーディオ入力 SDI 出力、モニター出力、オーディオ出力、HDMI 出力、 REMOTE、LAN、VIDEO 出力
使用電源	DC7.28V(バッテリーパック使用時)、 DC12V(AC アダプター使用時
消費電力	約 17W（液晶モニター使用時）
大きさ	約 180mm × 173mm × 311mm（突起部含まず）
質量	約 2.3kg（レンズフード、付属バッテリー、マイクホルダーを含む）

レンタル料金 1 日（税別） 日数料率 A **¥30,000**

Panasonic
HC-X2000-K

●主な仕様

映像素子	カラー用 1/2.5” MOS 固体撮像素子
有効画素数	約 829 万画素
入出力端子	マイク入力、オーディオ入力 SDI 出力、HDMI 出力、REMOTE、オーディオ出力
使用電源	DC7.28V（バッテリー使用時） DC12V（AC アダプター使用時）
消費電力	約 7.9W（LCD モニター ON 時）
大きさ	約 129mm × 159mm × 220mm（突起部含まず）
質量	約 1.5kg（ハンドル、レンズフード、付属のバッテリー、アイカップを含む）

レンタル料金 1 日（税別） 日数料率 A **¥20,000**

BlackMagicDesign **Blackmagic Micro Studio Camera 4K G2**	4K 対応マイクロフォーサーズマウントライブプロダクションカメラ 12G-SDI・HDMI（1080p）出力 USB-C 収録　重量 300g	レンタル料金（1 日） **¥20,000**	日数料率 A
SONY **PXW-X160**	1/3 型、Exmor CMOS　XDCAM カムコーダー SXS カード収録　重量 3.2kg	レンタル料金（1 日） **¥30,000**	日数料率 A
CANON **XA25**	1/2.84 型、CMOS デジタル HD ビデオカメラレコーダー　SD カード MP4・AVCHD 収録	レンタル料金（1 日） **¥20,000**	日数料率 A
SONY **PMW-EX3**	1/2 型、Exmor CMOS　XDCAM EX カムコーダー SXS カード収録　重量 3.6kg	レンタル料金（1 日） **¥35,000**	日数料率 A
SONY **HDR-XR550V**	1/2.88 型 CMOS　デジタル HD ビデオカメラレコーダー 240GBHDD 内蔵	レンタル料金（1 日） **¥10,000**	日数料率 A
Panasonic **HC-V360MS**	1/2.3 型 MOS 固体撮像素子　デジタル HD ビデオカメラレコーダー 内蔵メモリー 16GB	レンタル料金（1 日） **¥10,000**	日数料率 A

リモートカメラシステム

SONY
ILME-FR7 Set

*ILME-FR7 と RM-IP500 のセット

●主な仕様

撮影素子	35mm フルサイズ Exmor R CMOS センサー
レンズ	SONY E マウントレンズ交換可
パン・チルト機能	動作範囲：パン－ 170°～ 170° / チルト－ 30°～ 195° 動作速度：0.02°～ 60° / 秒
映像出力	12G-SDI,HDMI,SFP+ モジュール
消費電源	DC19.5V 入力時…80W 以下、PoE ＋＋入力時…71.3W 以下
付属品	E マウントレンズ（FE PZ 28-135mm F4 G OSS）、赤外線リモコン、AC アダプター、POE++ スイッチ、CFexpress TypeA カード（320GB）

レンタル料金 1 日（税別） 日数料率 A **￥80,000**

Panasonic **AW-UE100K**	4K インテグレーテッドカメラ 3G-SDI、HDMI、12G-SDI 出力対応 NDI、SRT、FreeD 対応　POE++ 対応	レンタル料金（1 日） **￥50,000**	日数料率 A
Panasonic **AW-UE50K**	4K インテグレーテッドカメラ 3G-SDI、HDMI 出力対応 POE+ 対応	レンタル料金（1 日） **￥30,000**	日数料率 A
Panasonic **AW-HE70SK**	旋回型フル HD MOS カラービデオカメラ HD-SDI 出力　IP 制御対応	レンタル料金（1 日） **￥30,000**	日数料率 A
Panasonic **AW-HE60SN**	旋回型フル HD MOS カラービデオカメラ HD-SDI 出力　IP 制御対応	レンタル料金（1 日） **￥30,000**	日数料率 A
Panasonic **AW-UE4KGN**	4K 1/2.5 型 MOS カラービデオカメラ　電子パン・チルト・ズーム HDMI 出力　IP 制御対応 USB カメラ機能	レンタル料金（1 日） **￥15,000**	日数料率 A
Panasonic **AW-HE2**	フル HD MOS カラービデオカメラ　電子パン・チルト・ズーム HDMI 出力　IP 制御対応	レンタル料金（1 日） **￥10,000**	日数料率 A
Panasonic **AW-RP60GJ**	AW-UE100K 対応リモートコントローラー IP 制御対応	レンタル料金（1 日） **￥15,000**	日数料率 A
Panasonic **AW-RP50N**	AW-HE70SK/60SN/50SN 対応リモートコントローラー IP 制御対応	レンタル料金（1 日） **￥15,000**	日数料率 A
ELMO **PTC-1000**	パン・チルト・ズームレンズ一体型カメラ　32 倍光学ズーム 1/4 インチカラー CCD　38 万画素　リモコン延長ユニット付属	レンタル料金（1 日） **￥15,000**	日数料率 A
ELMO **PTC-100S**	据え置き用パン・チルト・ズームレンズ一体型カメラ　22 倍光学ズーム 1/4 インチカラー CCD　41 万画素　リモコン延長ユニット付属	レンタル料金（1 日） **￥15,000**	日数料率 A
甲南エレクトロニクス **ビデオカメラ雲台**	SONY・CANON 製ビデオカメラ用電動雲台　LANC 端子でリモート可能 専用ケーブル 30m・50m 付属	レンタル料金（1 日） **￥20,000**	日数料率 A
PLANET **GS-5220-8UP2T2X**	PoE 給電スイッチングハブ　POE++ 対応 AW-UE100K の電源供給に対応	レンタル料金（1 日） **￥8,000**	日数料率 A
Panasonic **Switch-S8GPWR**	PoE 給電スイッチングハブ　POE+ 対応 AW-HE70SK の電源供給に対応	レンタル料金（1 日） **￥3,000**	日数料率 A

監視カメラ

日立国際電気 **KP-HD20A + MU-HD101**	映像素子：1/3" プログレッシブ方式 CMOS CS マウント フル HD 対応 有効画素数：1944(H)x1092(V)　210 万画素　重量：200g	レンタル料金（1 日） **￥20,000**	日数料率 A
富士通 **CG-301NA1J**	映像素子：1/3" インターライン転送方式 CCD 有効画素数：768（水平）× 494（垂直）　重量：200g	レンタル料金（1 日） **￥8,000**	日数料率 A
RF **HG-88s**	ワイヤレス監視カメラ　1.2Gh トランスミッター内蔵 68 万画素 1/3CCD　専用チューナー（BS-10GV）とのセット	レンタル料金（1 日） **￥10,000**	日数料率 A
Watec **WAT-240 VIVID**	映像素子：1/4 型インターライン転送 CCD 有効画素数：38 万画素　重量：28g	レンタル料金（1 日） **￥3,000**	日数料率 A

WEB カメラ

Logicool **C922N PRO STREAM WEBCAM**	最大解像度 : 1080p/30fps - 720p/60fps 視野角 : 78° USB2.0 接続	レンタル料金（1 日） **￥2,000**	日数料率 A
Logicool **C930s PRO HD ウェブカメラ**	最大解像度 : 1080p/30fps - 720p/60fps 視野角 : 90° USB2.0 接続	レンタル料金（1 日） **￥3,000**	日数料率 A
Logicool **BRIO(C1000eR)**	最大解像度 : 4K@ 30 fps・1080p@ 30/ 60 fps・720p@ 30/60/90 fps USB2.0 または 3.0 接続	レンタル料金（1 日） **￥5,000**	日数料率 A
ANKER **PowerConf C300**	最大解像度 : 1080p//60fps 視野角 : 78°～ 115° USB2.0 接続	レンタル料金（1 日） **￥3,000**	日数料率 A

本カタログに記載されております料金には、消費税が含まれておりません。

カメラ周辺機器

CANON
HJ40 × 14B IASD-V

●主な仕様

焦点距離	1.0 ×：14 ～ 560mm 2.0 ×：28 ～ 1,120mm
画角 (16:9 時)	1.0 ×：37.8 × 21.8（広角端）・1.0 × 0.6（望遠端） 2.0 ×：19.4 × 11.0（広角端）・0.5 × 0.3（望遠端）
付属品	フォーカスデマンド・ズームデマンド レンズサポート
大きさ	174.1（横）× 133.0（縦）× 355.5（長さ）
質量	約 5.45kg

レンタル料金 1 日（税別） 日数料率 C **¥80,000**

FUJINON
HA25 × 11.5BE

●主な仕様

焦点距離	1.0 ×：11.5 ～ 288mm 2.0 ×：23 ～ 576mm
画角 (16:9 時)	1.0 ×：45.16 × 26.23（広角端）・1.54 × 1.04（望遠端） 2.0 ×：23.33 × 13.22（広角端）・0.57 × 0.32（望遠端）
付属品	ズームデマンド
大きさ	φ 110 × 265mm
質量	約 2.8kg

レンタル料金 1 日（税別） 日数料率 C **¥50,000**

SONY **HSCU-300R**	HD カメラコントロールユニット　HSC-100R/HSC-300 接続用 デジタルトライアックス　RCP-1501 付属	レンタル料金（1 日） **¥30,000**	日数料率 C
SONY **HSCU-300**	HD カメラコントロールユニット　HSC-100R/HSC-300 接続用 デジタルトライアックス　RCP-1501 付属	レンタル料金（1 日） **¥30,000**	日数料率 C
CANARE **トライアックスケーブル 30m**	カメラケーブル HSC-300-HSCU-300 間の接続に使用	レンタル料金（1 日） **¥3,000**	日数料率 C
CANARE **トライアックスケーブル 50m**	カメラケーブル HSC-300-HSCU-300 間の接続に使用	レンタル料金（1 日） **¥5,000**	日数料率 C
CANARE **トライアックスケーブル 100m**	カメラケーブル HSC-300-HSCU-300 間の接続に使用	レンタル料金（1 日） **¥8,000**	日数料率 C
SONY **RM-B150**	HD カメラ用リモートコントローラ 10m ケーブル付属	レンタル料金（1 日） **¥5,000**	日数料率 C
コスミックエンジニアリング **LU1**	最大 4 台 CAM システム対応ライブユニット。 最大 4 台までのカメラシステムのインターカム，タリーを接続。	レンタル料金（1 日） **¥25,000**	日数料率 C
LEADER **LV5333**	3G/HD/SD-SDI 対応マルチ SDI モニター ベクトルスコープ / 波形モニター	レンタル料金（1 日） **¥20,000**	日数料率 C
LEADER **LV5330**	HD/SD-SDI 対応マルチ SDI モニター ベクトルスコープ / 波形モニター	レンタル料金（1 日） **¥20,000**	日数料率 C
sigma **KS-342**	収録用ミキサー　4ch　AC アダプター付	レンタル料金（1 日） **¥4,000**	日数料率 C
PROTECH **FS-305**	収録用ミキサー　3ch　AC アダプター付	レンタル料金（1 日） **¥4,000**	日数料率 C

書画カメラ

ELMO
P30A

●主な仕様

映像素子	1/3 インチプログレッシブスキャン CCD
有効画素数	水平 1,034 垂直 779 約 85 万画素
撮像範囲	最大横 405mm 縦 303mm 最小横 29mm 縦 22mm
出力端子	RGB：DVI-D　24P、ミニ D-sub15P コンポジットビデオ：RCA ピン、S ビデオ
使用電源・消費電力	DC12V（AC アダプタ　AC100-240V）30W
大きさ	幅 377mm ×高さ 582mm ×奥行き 482mm （セットアップ時）
質量	約 4.7kg（本体のみ）

レンタル料金 1 日（税別）	日数料率 A	**￥20,000**

ELMO **MX-P3**	4K コンパクト書画カメラ 出力：HDMI、ミニ D-sub15、USB	レンタル料金（1 日） **￥5,000**	日数料率 A
ELMO **P30**	ビジュアルプレゼンター　XGA 対応 出力：DVI　ミニ D-sub15　コンポジットビデオ　S ビデオ	レンタル料金（1 日） **￥20,000**	日数料率 A
ELMO **HV-600XG**	ビジュアルプレゼンター　XGA 対応 出力：ミニ D-sub15　コンポジットビデオ　S ビデオ	レンタル料金（1 日） **￥20,000**	日数料率 A
ELMO **HV-110XG**	ビジュアルプレゼンター (アナログ RGB 出力タイプ)　XGA 対応 出力：ミニ Dsub15	レンタル料金（1 日） **￥5,000**	日数料率 A

三脚

VINTEN **VISION10**	三脚　ボールベース：100mm	レンタル料金（1 日） **￥12,000**	日数料率 C
Sachtler **VIDEO20**	三脚　ボールベース：100mm	レンタル料金（1 日） **￥15,000**	日数料率 C
Sachtler **VIDEO25 plus**	三脚　ボールベース：150mm	レンタル料金（1 日） **￥18,000**	日数料率 C
VINTEN **Pro-6DC system**	三脚　ボールベース：75mm 最大搭載重量：約 6kg　重量：7.4kg	レンタル料金（1 日） **￥5,000**	日数料率 A
Libec **LX-ePed**	PTZ カメラ用電動ペデスタル　グランドスプレッダータイプ 最大搭載重量：約 10kg　重量：11.2kg	レンタル料金（1 日） **￥10,000**	日数料率 A
Libec **RS-250D**	三脚　ボールベース：75mm 最大搭載重量：約 6kg　重量：6kg	レンタル料金（1 日） **￥5,000**	日数料率 A
SONY **VCT-PG11RMB**	リモコン三脚　スライドプレートでバランス調整可 三脚用リモコン RM-1BP 付属　高さ：1,490 - 820mm 質量：約 5kg	レンタル料金（1 日） **￥4,000**	日数料率 A
Libec **ALLEX KIT**	三脚　ボールベース：75mm 最大搭載重量：3kg 重量：3.8kg	レンタル料金（1 日） **￥3,000**	日数料率 A
Libec **TH-X**	三脚　ボールベース：65mm 最大搭載重量：4kg 重量：3.1kg	レンタル料金（1 日） **￥3,000**	日数料率 A
Manfrotto **028B + 468MGRC3**	ハイポジション用カメラ三脚　高さ :77.0cm ～ 227.0cm 重量 :4.15kg　耐荷重 :12.0kg	レンタル料金（1 日） **￥3,000**	日数料率 A
Libec **DL-5RB**	三脚用ドリー 最大搭載重量：45kg 重量：4kg	レンタル料金（1 日） **￥3,000**	日数料率 A

撮影用関連機材

東芝ライテック **ミニライティングキット**	300W ミニフォーカシングライトとミニスタンドのセット　3 セット	レンタル料金（1 日） **￥5,000**	日数料率 C
LPL **VLP-10500XP**	LED カムライト SONY 製 NP 型バッテリー 2 個で駆動	レンタル料金（1 日） **￥4,000**	日数料率 A
LPL **VLP-9500XP**	LED カムライト SONY 製 NP 型バッテリー 2 個で駆動	レンタル料金（1 日） **￥4,000**	日数料率 A
LPL **VL-1600C**	LED カムライト 単三電池 6 本で駆動	レンタル料金（1 日） **￥2,000**	日数料率 A
IZUMI **CH-1800**	ケース一体型クロマキースタンド 有効サイズ W1,800 × H1,900 重量 6.0kg	レンタル料金（1 日） **￥5,000**	日数料率 A
elgato **GREEN SCREEN**	折りたたみ式クロマキー背景布 有効サイズ W1,480 × H1,800 重量 9.3kg	レンタル料金（1 日） **￥5,000**	日数料率 A
IDX **DUO-95**	V マウントタイプリチウムイオンバッテリー 91Wh(14.4V/6.3Ah) D-Tap 出力＋ USB（5 V）付	レンタル料金（1 日） **￥2,000**	日数料率 A
Manfrotto **マジックアーム (143A+035)**	重量 2.7 kg 耐荷重 3 kg アームの長さ 53 cm	レンタル料金（1 日） **￥3,000**	日数料率 A

本カタログに記載されております料金には、消費税が含まれておりません。

HD 対応ビデオスイッチャー

ROLAND
V-600UHD

●主な仕様

対応フォーマット	1080/59.94i、50i、59.94p、50p、 2160/59.94p、50p、59.94p、50p 1600 × 1200/60Hz、1920 × 1080/60Hz、 1920 × 1200/60Hz、 3840 × 2160/30Hz、60Hz
映像入力	6 入力：HDMI × 4、12G/3G/HD-SDI × 2 ミニ D-sub × 1(HDMI と切替)
映像出力	4 出力：HDMI × 3 ／ 3G/HD-SDI × 1 マルチビュアー用：HDMI × 1
消費電力	AC100 V – 240 V、50Hz/60 Hz、88 W
質量	約 6.6Kg（付属品除く）

レンタル料金 1 日（税別） 日数料率 A **￥80,000**

ROLAND
V-160HD

●主な仕様

対応出力フォーマット	720/59.94p/60p/50p 1080/59.94i/60i/50i/59.94p/60p/50p
映像入力	3G/HD/SD-SDI × 8、HDMI × 8
映像出力	3G/HD/SD-SDI × 3、HDMI × 3
音声入力	コンポ・タイプ (XLR、TRS 標準)、RCA ピン・タイプ HDMI、SDI
音声出力	コンポ・タイプ (XLR、TRS 標準)、RCA ピン・タイプ HDMI、SDI
消費電力	AC100 V – 240 V、50Hz/60 Hz、55 W
質量	約 3.9Kg（付属品除く）

レンタル料金 1 日（税別） 日数料率 A **￥60,000**

BlackMagicDesign **ATEM 1 M/E Constellation 4K**	10 系統 12G-SDI 入力 6 出力搭載ライブプロダクションスイッチャー	レンタル料金（1 日） **￥25,000**	日数料率 A
Panasonic **AV-HS410N**	HD 対応ビデオ・スイッチャー 標準 9 入力（8 SDI ＋ 1 DVI）	レンタル料金（1 日） **￥80,000**	日数料率 A
BlackMagicDesign **ATEM 1 M/E Constellation HD**	10 系統 3G-SDI 入力 6 出力搭載ライブプロダクションスイッチャー	レンタル料金（1 日） **￥15,000**	日数料率 A
Roland **V-60HD**	SDI / HDMI 両対応 6ch ビデオ・スイッチャー	レンタル料金（1 日） **￥30,000**	日数料率 A
Roland **V-800HD MK II**	SDI/HDMI 対応マルチフォーマット・スイッチャー	レンタル料金（1 日） **￥50,000**	日数料率 A
Roland **V-800HD**	SDI/HDMI 対応マルチフォーマット・スイッチャー	レンタル料金（1 日） **￥50,000**	日数料率 A
Panasonic **AW-HS50N**	マルチフォーマットライブスイッチャー　FS 搭載　マルチビュワー機能 DC 電源対応	レンタル料金（1 日） **￥30,000**	日数料率 A
Roland **V-1SDI**	SDI 3 入力 HDMI 2 入力コンパクト HD ビデオスイッチャー	レンタル料金（1 日） **￥15,000**	日数料率 A
Roland **V-8HD**	HDMI 8 入力コンパクト HD ビデオスイッチャー 2PinP 対応	レンタル料金（1 日） **￥25,000**	日数料率 A
Roland **V-02HD MK II**	HDMI 対応 2 入力 2 出力マルチフォーマット・ストリーミングスイッチャー USB ウェブカム対応	レンタル料金（1 日） **￥8,000**	日数料率 A
Roland **V-02HD**	HDMI 対応 2 入力 2 出力マルチフォーマット・スイッチャー	レンタル料金（1 日） **￥8,000**	日数料率 A
Roland **V-40HD**	HDMI 対応マルチフォーマット・スイッチャー	レンタル料金（1 日） **￥20,000**	日数料率 A
Roland **V-1HD+**	HDMI 4 入力 2 出力コンパクト HD ビデオスイッチャー 音声入力対応	レンタル料金（1 日） **￥15,000**	日数料率 A
Roland **V-1HD**	HDMI 4 入力 2 出力コンパクト HD ビデオスイッチャー	レンタル料金（1 日） **￥10,000**	日数料率 A
ATV **A-PRO-1 Ver.2**	4K/60P HDMI 2 入力 2 出力 AV ミキサー	レンタル料金（1 日） **￥8,000**	日数料率 A

配信・キャプチャー対応ビデオスイッチャー

ROLAND
VR-120HD

●主な仕様

対応出力フォーマット	720/59.94p/60p/50p 1080/59.94i/60i/50i/59.94p/60p/50p
映像入力	3G/HD/SD-SDI BNC × 6, HDMI × 6
映像出力	3G/HD/SD-SDI × 3、HDMI × 3
消費電力	AC100 V – 240 V、3A 、69W
質量	約 5.3Kg（付属品除く）

レンタル料金 1 日（税別）	日数料率 A	¥60,000

SONY **MCX-500**	SDI 対応コンパクトライブスイッチャー ストリーミング機能	レンタル料金（1 日） ¥25,000	日数料率 A
BlackMagicDesign **ATEM SDI Pro ISO**	SDI 4 入力ビデオスイッチャー　SDI 個別収録に対応 USB ウェブカム出力、SDI 出力、ストリーミング機能	レンタル料金（1 日） ¥10,000	日数料率 A
BlackMagicDesign **ATEM Mini Extreme**	HDMI 8 入力ビデオスイッチャー USB ウェブカム出力、HDMI 出力、ストリーミング機能	レンタル料金（1 日） ¥15,000	日数料率 A
BlackMagicDesign **ATEM MINI Pro ISO**	HDMI 4 入力ビデオスイッチャー　HDMI 個別収録に対応 USB ウェブカム出力、HDMI 出力、ストリーミング機能	レンタル料金（1 日） ¥15,000	日数料率 A
BlackMagicDesign **ATEM MINI Pro**	HDMI 4 入力ビデオスイッチャー USB ウェブカム出力、HDMI 出力、ストリーミング機能	レンタル料金（1 日） ¥10,000	日数料率 A
Roland **VR-6HD**	HDMI 6 入力ダイレクトストリーミング AV ミキサー 最大 1080/60P でキャプチャー対応	レンタル料金（1 日） ¥30,000	日数料率 A
Roland **VR-50HD MK II**	4 系統 12 入力マルチフォーマット・ビデオスイッチャー 最大 1080/60P でキャプチャー対応	レンタル料金（1 日） ¥40,000	日数料率 A
Roland **VR-50HD**	4 系統 12 入力マルチフォーマット・ビデオスイッチャー 最大 1080/60P でキャプチャー対応	レンタル料金（1 日） ¥40,000	日数料率 A
Roland **VR-4HD**	HDMI 4 入力 RGB 1 入力コンパクトポータブル HD AV ミキサー 最大 1080/30P でキャプチャー対応	レンタル料金（1 日） ¥25,000	日数料率 A
Roland **VR-1HD**	HDMI 3 入力コンパクトポータブル HD AV ミキサー 最大 1080/30P でキャプチャー対応	レンタル料金（1 日） ¥15,000	日数料率 A
ATEN **UC3022**	HDMI 2 入力コンパクトポータブル HD スイッチャー 最大 1080/60P でキャプチャー対応	レンタル料金（1 日） ¥6,000	日数料率 A

キャプチャー装置

AJA **IO 4k Plus**	4K 対応ビデオ I/O 機器　Thunderbolt 3 接続 入力：12G-SDI/HDMI2.0　出力：12G-SDI/HDMI2.0	レンタル料金（1 日） ¥15,000	日数料率 A
BlackMagicDesign **UltraStudio 4K Mini**	4K 対応ビデオ I/O 機器　Thunderbolt 3 接続 入力：12G-SDI/HDMI2.0　出力：12G-SDI/HDMI2.0	レンタル料金（1 日） ¥10,000	日数料率 A
BlackMagicDesign **Web Presenter HD**	ストリーミング配信・WEB カメラに対応 12G-SDI 入力　HDMI・SDI 出力　USB-C 接続	レンタル料金（1 日） ¥8,000	日数料率 A
AVMATRIX **UC2018**	SDI/HDMI to USB ビデオキャプチャー オーディオエンベデッド対応 最大 1080p60 対応 UVC デバイス USB 3.0 接続	レンタル料金（1 日） ¥5,000	日数料率 A
AJA **U-TAP SDI**	3G-SDI, SMPTE-259/292/296 ルーピング入力 (3G-SDI Level B 非対応) USB 3.0 接続	レンタル料金（1 日） ¥5,000	日数料率 A
AJA **U-TAP HDMI**	HDMI v1.4a, 24-bits/30-bits または 36 bits/pixel, RGB または YUV USB 3.0 接続	レンタル料金（1 日） ¥5,000	日数料率 A
Magewell **USB Capture SDI Plus**	SD/HD/3G/ 2K SDI + エンベデッドオーディオ アナログオーディオ入力対応　USB 3.0 接続	レンタル料金（1 日） ¥6,000	日数料率 A
Magewell **USB Capture SDI Gen2**	SD / HD / 3G / 2K SDI + エンベデッドオーディオ USB 3.0 接続	レンタル料金（1 日） ¥5,000	日数料率 A
ROLAND **UVC-02**	Web Presentation Dock 720p60 および 1080p60 対応　USB 3.0 接続	レンタル料金（1 日） ¥8,000	日数料率 A
ROLAND **UVC-01**	HDMI 入力（HDCP 非対応）エンベデッドオーディオ 720p60 および 1080p60 対応　USB 3.0 接続	レンタル料金（1 日） ¥5,000	日数料率 A
NAPA（アルバニクス） **NP-CPHD**	HDMI 入力（HDCP 非対応）エンベデッドオーディオ 720p60 および 1080p60 対応　USB 3.0 接続	レンタル料金（1 日） ¥5,000	日数料率 A
elgato **HD60 S+**	HDMI 入力 ゲーム・ライブ配信用キャプチャー USB 3.0 接続	レンタル料金（1 日） ¥4,000	日数料率 A
BlackMagicDesign **H.264 Pro Recorder**	3G-SDI、HDMI、アナログ YUV、S ビデオ、コンポジットビデオ対応 USB 2.0 接続	レンタル料金（1 日） ¥6,000	日数料率 A
SKNET **MonsterX U3.0R**	HDMI 入力 ゲーム・ライブ配信アダプター、ゲームキャプチャー USB 3.0 接続	レンタル料金（1 日） ¥4,000	日数料率 A

本カタログに記載されております料金には、消費税が含まれておりません。

12G-SDI 対応分配機

VIDEOTRON
DDA-30U

●主な仕様

映像入力	12G/3G/HD/SD-SDI 対応 1 入力 8 分配もしくは、2 入力 4 分配
映像出力	12G/3G/HD/SD-SDI × 8
消費電力	5.4VA
質量	700g

レンタル料金 1 日（税別）	日数料率 A	**￥15,000**

映像音声分配機

Imagenics **VD-180**	映像分配器　5 入力各々 4 出力　切り替えにより 20 分配可 5INPUT　20OUTPUT	レンタル料金（1 日） **￥6,000**	日数料率 A
Imagenics **VDS-180**	S 映像分配器　5 入力各々 4 出力　切り替えにより 20 分配可 5INPUT　20OUTPUT	レンタル料金（1 日） **￥6,000**	日数料率 A
Imagenics **DA-144**	1 入力 4 出力 映像、音声 (2ch アンバランス) 分配器 ケーブル補償回路内蔵	レンタル料金（1 日） **￥2,500**	日数料率 A
FOR.A **CC-106**	アナログビデオ分配器（ケーブル補償機能付） 1 入力　6 出力、補償量：3C ケーブル：200m ／ 5C ケーブル：300m	レンタル料金（1 日） **￥2,500**	日数料率 A
Imagenics **ISD-U104**	12G/3G/HD/SD-SDI 分配器 1 入力 4 分配	レンタル料金（1 日） **￥6,000**	日数料率 A
Imagenics **ISD-22000**	HD/SD-SDI 分配器 1 入力 6 分配	レンタル料金（1 日） **￥6,000**	日数料率 A
Imagenics **ISD-104A**	3G/HD/SD-SDI 分配器 1 入力 4 分配	レンタル料金（1 日） **￥6,000**	日数料率 A
Imagenics **CRO-DVD8B**	3G/HD/SD-SDI 分配器 1 入力 8 分配	レンタル料金（1 日） **￥6,000**	日数料率 A
AJA **12GDA**	12G / 6G / 3G / HD / SD-SDI 分配増幅器 1 入力 6 分配	レンタル料金（1 日） **￥8,000**	日数料率 A
AV Matrix **SD1191**	3G/HD/SD-SDI 分配器 リクロック搭載 9 分配器	レンタル料金（1 日） **￥6,000**	日数料率 A
VideoPro **VPS-SS2**	3G/HD/SD-SDI 分配器 1 入力 4 分配	レンタル料金（1 日） **￥4,000**	日数料率 A
VIDEOTRON **DDA-20U**	12G/3G/HD/SD-SDI 分配器 1 入力 2 分配　イコライザー特性 12G:90m 6G：100m / 3G：120m / HD:240m（L-5.5CUHD）	レンタル料金（1 日） **￥6,000**	日数料率 A
VIDEOTRON **DDA-20**	3G/HD/SD-SDI 分配器 1 入力 2 分配 イコライザー特性 3G:120m（5CFB）HD:260m（5CFB）SD:480m（5CFB）	レンタル料金（1 日） **￥5,000**	日数料率 A

HD 対応マトリクススイッチャー・セレクター

BlackMagicDesign **CompactVideoHub 40x40**	40 x 40 系統の 3G-SDI 2U ルーター イーサネット・ルーターコントロール	レンタル料金（1 日） **￥30,000**	日数料率 A
BlackMagicDesign **Smart Videohub 20x20**	20 x 20 系統の 6G-SDI 1U ルーター フロントパネル・ルーターコントロール	レンタル料金（1 日） **￥20,000**	日数料率 A
コスミックエンジニアリング **E41RL-R**	SDI 4 入力 1 出力 ワイドバンドリレー切換器	レンタル料金（1 日） **￥10,000**	日数料率 A

SDI コンバータ・信号変換器

ROLAND **VC-1-DL**	HDMI ー SDI 相互変換　フレームシンクロナイザー ディレイ機能　エンベデッドオーディオ対応	レンタル料金（1 日） **￥8,000**	日数料率 A
Theatrixx **XVVSDI2AUDIOT1**	SDI ディエンベデッダー　2 チャンネルバランスオーディオのディエンベディング SDI から HDMI への変換	レンタル料金（1 日） **￥8,000**	日数料率 A
Theatrixx **XVVSDIXHDMIT1**	HDMI/SDI 双方向コンバーター HDMI から SDI、または SDI から HDMI への変換（入力自動検出）	レンタル料金（1 日） **￥8,000**	日数料率 A
AVMATRIX **SD2080**	3G-SDI/HDMI クロススプリッター SDI 4 系統と HDMI4 系統の同時分配出力 3G/HD/SD-SDI マルチフォーマット対応	レンタル料金（1 日） **￥8,000**	日数料率 A
AVMATRIX **SC2030**	HDMI/SDI 双方向スケーリングコンバーター 2ch オーディオエンベデッド対応	レンタル料金（1 日） **￥5,000**	日数料率 A
AJA **HA5-Plus**	HDMI to SDI コンバーター 2ch オーディオエンベデッド対応	レンタル料金（1 日） **￥8,000**	日数料率 A
Imagenics **CRO-HDC1**	HD/SD-SDI　アナログ変換器　エンベデッドオーディオ - アナログ変換 ダウンコンバータ機能	レンタル料金（1 日） **￥8,000**	日数料率 A
Imagenics **DAC-VA1**	HD/SD-SDI　アナログ変換器　エンベデッドオーディオ - アナログ変換 SDI 信号を 2 分配可能	レンタル料金（1 日） **￥10,000**	日数料率 A
Imagenics **DAC-HD2**	HD/SD-SDI　アナログ変換器 SDI 信号を 2 分配可能	レンタル料金（1 日） **￥10,000**	日数料率 A
VideoPro **VPC-SH2/SH3**	SDI to HDMI コンバーター アップ・ダウンコンバート / フレームレート 変換対応モデル	レンタル料金（1 日） **￥5,000**	日数料率 A
VideoPro **VPC-HS3**	HDMI to SDI コンバーター アップ・ダウンコンバート / フレームレート 変換対応モデル	レンタル料金（1 日） **￥5,000**	日数料率 A
BlackMagicDesign **Teranex Mini 12G-SDI to Quad SDI**	12G-SDI を 3G-SDI x4 に変換	レンタル料金（1 日） **￥10,000**	日数料率 A
BlackMagicDesign **Teranex Mini Quad SDI to 12G-SDI**	3G-SDI x4 を 12G-SDI に変換	レンタル料金（1 日） **￥10,000**	日数料率 A
BlackMagicDesign **Teranex Mini Audio to SDI 12G**	最大 2 チャンネルのバランスアナログ、オプティカル、RCA、あるいは 4 チャンネルの AES/EBU デジタルオーディオを、エンベッド	レンタル料金（1 日） **￥10,000**	日数料率 A
BlackMagicDesign **Teranex Mini SDI to HDMI 12G**	12G-SDI を HDMI に変換 バランスアナログあるいは AES/EBU フォーマットにデエンベッド	レンタル料金（1 日） **￥10,000**	日数料率 A
BlackMagicDesign **Teranex Mini HDMI to SDI 12G**	HDMI を 12G-SDI に変換 バランスアナログあるいは AES/EBU フォーマットをエンベッド	レンタル料金（1 日） **￥10,000**	日数料率 A
BlackMagicDesign **Mini Converter UpDownCross HD**	アップ / ダウン / クロスコンバーター フル NTSC/PAL スタンダードコンバーター搭載。	レンタル料金（1 日） **￥5,000**	日数料率 A
BlackMagicDesign **Mini Converter SDI to HDMI 6G**	SDI を HDMI 信号に変換 エンベデッドオーディオ対応	レンタル料金（1 日） **￥5,000**	日数料率 A
BlackMagicDesign **Micro Converter HDMI to SDI**	HDMI を SDI 信号に変換 1080p 対応 USB 給電対応	レンタル料金（1 日） **￥3,000**	日数料率 A
BlackMagicDesign **Micro Converter SDI to HDMI**	SDI を HDMI 信号に変換 1080p 対応 USB 給電対応	レンタル料金（1 日） **￥3,000**	日数料率 A
BlackMagicDesign **Micro Converter BiDirectional SDI/HDMI 12G**	SDI/HDMI 信号を相互変換 12G/6G/1080p 対応 USB 給電対応	レンタル料金（1 日） **￥4,000**	日数料率 A
BlackMagicDesign **Micro Converter BiDirectional SDI/HDMI**	SDI/HDMI 信号を相互変換 1080p 対応 USB 給電対応	レンタル料金（1 日） **￥4,000**	日数料率 A
AJA **12G-AMA**	12G-SDI 対応オーディオ エンベッダー / ディスエンベッダー 4 チャンネル バランス入力対応	レンタル料金（1 日） **￥8,000**	日数料率 A

ワイヤレス映像伝送器

IDX
CW-D10

●主な仕様

映像入力	3G-SDI /HD-SDI × 1・HDMI × 1（送信機）
映像出力	3G-SDI /HD-SDI × 2・HDMI × 2（受信機）
伝送方式	5GHz(DFS)/MIMO/OFDM/ ビームフォーミング
最大伝送距離	約 1.0km
消費電力	10W（送信機）/13W（受信機）
外形寸法	203x155.5x44mm（送信機） 213x150x51mm（受信機）

レンタル料金 1 日（税別） 日数料率 A	**￥40,000**

本カタログに記載されております料金には、消費税が含まれておりません。

SDI 伝送器

BlackMagicDesign **Mini Converter Optical Fiber 12G**	4K 対応 SDI 光延長器　２心シングルモード光ファイバーで 12G-SDI を双方向で長距離伝送可能　12G BD SFP Optical Module 搭載済み	レンタル料金（1 日） **￥15,000**	日数料率 A
DIGITAL FORECAST **UHD_QOTR**	4K 対応 SDI 長距離光延長器 3G-SDI ｘ送信 4 系統・受信 2 系統 LC2 芯シングルモード光ファイバーで最大 10km まで延長可能	レンタル料金（1 日） **￥35,000**	日数料率 A
DIGITAL FORECAST **M_OTR**	3G-SDI 長距離光延長器 3G-SDI ｘ送信 2 系統・受信 1 系統 LC1 芯シングルモード光ファイバーで最大 10km まで延長可能	レンタル料金（1 日） **￥20,000**	日数料率 A
MuxLab **MUX-ES500734**	光ファイバー伝送マルチチャンネル SDI 延長器 複数の SDI 信号を長距離伝送（SM 最長 10Km/MM 最長 400m）	レンタル料金（1 日） **￥35,000**	日数料率 A
OPHIT **FTS-4K（TX/RX）**	4K 対応 SDI 長距離光延長器 クアッド 3G-SDI マルチモード光ファイバーで４つの SDI 信号を最大 300m 延長可能	レンタル料金（1 日） **￥35,000**	日数料率 A
AJA **FiDO-4T/FiDO-4R**	4K 対応 SDI 長距離光延長器 クアッド 3G-SDI ４心シングルモード光ファイバーで４つの SDI 信号を最大 10km 延長可能	レンタル料金（1 日） **￥35,000**	日数料率 A
CANARE **3G-SDI 光コンバータ**	３G-SDI 光伝送器 (LC) ＋メディアコンバーター（100BASE-T）(SC) 組み込み ２心シングルモードファイバーケーブルにて伝送	レンタル料金（1 日） **￥20,000**	日数料率 A
Imagenics **CRO-OTV9TX+CRO-OTV9RX**	HD/SD-SDI 双方向光伝送器　シングルモード・マルチモード両対応	レンタル料金（1 日） **￥30,000**	日数料率 A

光ファイバーケーブル

大阪工機 **耐屈曲型単心光ケーブル 100m**	100m マルチモードファイバー　SC コネクター	レンタル料金（1 日） **￥5,000**	日数料率 A
OPHIT **単心光ケーブル 200m**	200m 単心マルチモードファイバー　SC コネクター	レンタル料金（1 日） **￥10,000**	日数料率 A
大阪工機 **耐屈曲型単心光ケーブル 300m**	300m マルチモードファイバー　SC コネクター	レンタル料金（1 日） **￥15,000**	日数料率 A
ハギテック **ピコループ２心光ケーブル 185m**	185m ２心マルチモードファイバー　SC コネクター	レンタル料金（1 日） **￥20,000**	日数料率 A
大阪工機 **２心高強度柔軟光ケーブル 100m**	100m ２心マルチモード（OM3）ファイバー　SC コネクター	レンタル料金（1 日） **￥10,000**	日数料率 A
BELDEN **タクティカル２心光ケーブル 200m**	200m2 心マルチモード（OM3）ファイバー　SC コネクター	レンタル料金（1 日） **￥10,000**	日数料率 A
BELDEN **タクティカル４心光ケーブル 100m**	100m4 心マルチモード（OM3）ファイバー　LC コネクター	レンタル料金（1 日） **￥15,000**	日数料率 A
大阪工機 **６心高強度柔軟光ケーブル**	200m ６心マルチモードファイバー　SC コネクター	レンタル料金（1 日） **￥30,000**	日数料率 A
BELDEN **opticalCON DUO 100m**	NKO2S-A-0-100 (100m) シングルモード PC, OS2	レンタル料金（1 日） **￥10,000**	日数料率 A
BELDEN **タクティカル２心光ケーブル 100m**	100m 2 心シングルモードファイバー　LC コネクター	レンタル料金（1 日） **￥10,000**	日数料率 A
BELDEN **タクティカル２心光ケーブル 150m**	150m 2 心シングルモードファイバー　LC コネクター	レンタル料金（1 日） **￥10,000**	日数料率 A
BELDEN **タクティカル２心光ケーブル 200m**	200m 2 心シングルモードファイバー　LC コネクター	レンタル料金（1 日） **￥10,000**	日数料率 A
BELDEN **タクティカル２心光ケーブル 300m**	300m 2 心シングルモードファイバー　LC コネクター	レンタル料金（1 日） **￥20,000**	日数料率 A
BELDEN **タクティカル４心光ケーブル 100m**	100m ４心シングルモードファイバー　LC コネクター	レンタル料金（1 日） **￥20,000**	日数料率 A
BELDEN **タクティカル２心光ケーブル 200m**	200m 2 心シングルモードファイバー　SC コネクター	レンタル料金（1 日） **￥10,000**	日数料率 A
BELDEN **タクティカル４心光ケーブル 150m**	150m ４心シングルモードファイバー　SC コネクター	レンタル料金（1 日） **￥20,000**	日数料率 A
BELDEN **タクティカル４心光ケーブル 200m**	200m ４心シングルモードファイバー　LC コネクター	レンタル料金（1 日） **￥25,000**	日数料率 A

リアルタイム合成プロセッサー

Blackmagic Design
Ultimatte 12(Ultimatte Smart Remote 4 付属)

●主な仕様

入力端子	SDI ビデオ入力 x7、 + モニター入力　REF 入力
出力端子	SDI ビデオ出力 x9 REF 出力
消費電力	100W(Ultimatte 12) 24W(Ultimatte Smart Remote 4)

レンタル料金 1 日（税別）	日数料率 A	**￥80,000**

FS・TBC

BlackMagicDesign **Teranex 3D Preccessor**	HD 対応　FS/TBC クロスコンバータ コンポジット / コンポーネント /HD-SDI /HDMI 入出力　音声対応	レンタル料金（1 日） **￥35,000**	日数料率 A
AJA **FS2**	HD 対応　FS/TBC クロスコンバータ コンポジット / コンポーネント /HD-SDI /HDMI 入出力　音声対応	レンタル料金（1 日） **￥40,000**	日数料率 A
FOR.A **FA-9100**	HD 対応 FS/TBC　クロスコンバータオプション搭載 コンポジット / コンポーネント /HD-SDI 入出力　音声対応	レンタル料金（1 日） **￥40,000**	日数料率 A
AJA **FS1**	HD 対応　FS/TBC クロスコンバータ コンポジット / コンポーネント /HD-SDI 入出力　音声対応	レンタル料金（1 日） **￥35,000**	日数料率 A

マルチビュワー

FOR.A
MV-42HSA

●主な仕様

映像入力	3G/HD/SD-SDI × 4 コンポジット× 4
映像出力	3G/HD/SD-SDI DVI-D
消費電力	14W
質量	約 1.16Kg

レンタル料金 1 日（税別）	日数料率 A	**￥20,000**

AV Matrix **MMV1630**	16x16 3G-SDI マルチビューワー & マトリックススイッチャー 入出力：SDI x 16 / HDMI x 1　マルチビュア出力：SDI x 2 / HDMI x 1	レンタル料金（1 日） **￥20,000**	日数料率 A
FOR.A **MV-410HS**	HD-SDI 用マルチビュワー 入力：HD/SD-SDI、コンポジット　出力：DVI　PC でレイアウト変更可	レンタル料金（1 日） **￥20,000**	日数料率 A
FOR.A **MV-42HSA**	HD-SDI 用マルチビュワー 入力：３G/HD/SD-SDI・コンポジット　出力：DVI・SDI	レンタル料金（1 日） **￥20,000**	日数料率 A
BlackMagicDesign **MultiView 4**	6G/HD-SDI 用マルチビュワー 入力：6G/3G/HD/SD-SDI　出力：HDMI・SDI	レンタル料金（1 日） **￥10,000**	日数料率 A
BlackMagicDesign **MultiView 4 HD**	3G/HD-SDI 用マルチビュワー 入力：3G/HD/SD-SDI　出力：HDMI・SDI	レンタル料金（1 日） **￥6,000**	日数料率 A

映像周辺機器

マスプロ **HDEC3MD**	HD エンコーダー内蔵 OFDM 変調器 映像入力：HD/SD-SDI・HDMI・コンポジット　音声入力：アナログ（RCA）	レンタル料金（1 日） **￥40,000**	日数料率 A
Imagenics **SG-701**	シンクジェネレータ	レンタル料金（1 日） **￥6,000**	日数料率 A
ASACA **HE-99/HE-89**	広帯域信号用ハムイーター / ハムイーター	レンタル料金（1 日） **￥2,000**	日数料率 A
Imagenics **SS-200F**	シーケンシャルスイッチャー 10INPUT	レンタル料金（1 日） **￥8,000**	日数料率 A
Imagenics **SWX-42**	映像音声マトリクススイッチャー 4INPUT　2OUT	レンタル料金（1 日） **￥8,000**	日数料率 A

本カタログに記載されております料金には、消費税が含まれておりません。

ビデオレコーダー・プレイヤー

XDCAM・HDV

SONY **PMW-1000**	XDCAM 422 レコーダー　SXS カード収録 映像：HD-SDI 入力　音声入力：XLR3	レンタル料金（1 日） **￥30,000**	日数料率 A
SONY **PMW-RX50**	XDCAM 422 レコーダー　SXS カード収録 映像：HD-SDI 入力　音声入力：XLR3	レンタル料金（1 日） **￥20,000**	日数料率 A

ディスクレコーダー・プレイヤー

Grass Valley
T2 4K Pro 12G Package

●主な仕様

ファイル形式（入力）	Grass Valley HQX、XDCAM HD422 XDCAM HD, IMX, DVCAM
映像入出力	12GSDI x4
音声入出力	SDI エンベデッド
データ用ドライブ	2TB HDD(1TB × 2 / RAID-0)
使用電源	AC 100 – 240V, 50/60Hz ／最大 200W
付属品	マウス・キーボード

レンタル料金 1 日（税別）	日数料率 A	**￥120,000**

ROLAND
P-20HD

●主な仕様

収録モード	ファイル・フォーマット：MPEG2-TS コーデック：H.264 High@L.4.1 10Mbps 8bit 4:2:0 AAC LC 128kbps 48kHz 16bit Stereo
映像入出力	入力：HDMI タイプ A × 2 出力：MAIN 端子：HDMI タイプ A 出力：PREVIEW 端子：HDMI タイプ A
音声入出力	HDMI・RCA ピン・タイプ
記録メディア	SD/SDHC/SDXC カード　（256GBx2 付属）
消費電力	36W

レンタル料金 1 日（税別）	日数料率 A	**￥30,000**

Sound Devices **PIX-E5**	レコーダー機能付 5 インチフル HD モニター Apple ProRes4K 収録 HDMI/SDI 入出力、クロスコンバート機能搭載	レンタル料金（1 日） **￥20,000**	日数料率 A
Panasonic **AG-UMR20**	メモリーカード・ポータブルレコーダー 映像入力：HD-SDI × 1 音声入力：ステレオミニジャック	レンタル料金（1 日） **￥18,000**	日数料率 A
Grass Valley **T2 Express 3**	デジタルディスクレコーダー　RAID モデル 1in2out	レンタル料金（1 日） **￥70,000**	日数料率 A
AJA **Ki Pro Go**	マルチチャンネル H.264 レコーダー & プレイヤー 映像入出力 :3G-SDI 端子× 4、HDMI 端子× 4	レンタル料金（1 日） **￥30,000**	日数料率 A
BlackMagicDesign **HyperDeck Studio 12G**	12G-SDI/HDMI・アナログ音声非対応（別途コンバータが必要） デュアル SSD スロットに最大 2160p60 での収録・再生が可能	レンタル料金（1 日） **￥15,000**	日数料率 A
BlackMagicDesign **HyperDeck Studio Pro 2**	6G-SDI/HDMI・アナログ音声対応 デュアル SSD スロットに最大 2160p30 での収録・再生が可能	レンタル料金（1 日） **￥15,000**	日数料率 A
BlackMagicDesign **HyperDeck Studio HD Plus**	6G-SDI/HDMI エンベデッド音声対応　H.264（MP4）での収録に対応 デュアル SD スロットに最大 2160p30 での収録・再生が可能	レンタル料金（1 日） **￥12,000**	日数料率 A
BlackMagicDesign **HyperDeck Shuttle HD**	HDMI エンベデッド音声対応　H.264（MP4）での収録に対応 SD スロットに最大 1080p60 での収録・再生が可能	レンタル料金（1 日） **￥10,000**	日数料率 A
BlackMagicDesign **HyperDeck Studio Mini**	6G-SDI エンベデッド音声対応　H.264（MP4）での収録に対応 デュアル SD スロットに最大 2160p30 での収録・再生が可能	レンタル料金（1 日） **￥10,000**	日数料率 A
BlackMagicDesign **Blackmagic Video Assist 4K**	7 インチモニター搭載、Ultra HD 収録対応レコーダー XLR マイク入力、内蔵スピーカー　SDXC カードに収録	レンタル料金（1 日） **￥12,000**	日数料率 A

レコーディングメディア

SONY **SBS-128B**	SxS-1 カード　128GB MPEGHD422 モード：約 240 分　MPEGHD：約 360 分	レンタル料金（1 日） **￥10,000**	日数料率 A
SONY **SBS-64G1A**	SxS-1 カード　64GB HQ モード（VBR）：約 200 分　SP モード：約 280 分	レンタル料金（1 日） **￥5,000**	日数料率 A
SONY **SV-GS96**	映像制作機材向け 2.5 インチ Professional SSD 960GB HyperDeck Studio 12G/Pro にて認証取得済	レンタル料金（1 日） **￥10,000**	日数料率 A
SONY **SV-GS48**	映像制作機材向け 2.5 インチ Professional SSD 480GB HyperDeck Studio 12G/Pro にて認証取得済	レンタル料金（1 日） **￥6,000**	日数料率 A
SONY **2SF-64P**	Pro SD カード 64GB 2 枚組	レンタル料金（1 日） **￥3,000**	日数料率 A

Blu-Ray・DVD プレイヤー・メディアプレイヤー

Theatrixx
xPressCue

●主な仕様

対応ビデオコーデック	Apple MJPEG-B, Apple ProRes, DV, MPEG-1, MPEG-2, MPEG-4 part 2,H.264/AVC/MPEG-4 AVC/MPEG-4 part 10, HEVC, QuickTime (v210/v308/v408/v410),WMV, FLV1/Sorenson
映像出力	2x12G-SDI,HDMI 2.0DisplayPort 1.4
音声出力	SDI エンベデッド、HDMI エンベデッド、XLR
消費電力	100 ～ 240V, 50 / 60Hz 80W

レンタル料金 1 日（税別） 日数料率 A **￥50,000**

BrightSign
XC4055

●主な仕様

対応ビデオフォーマット	対応ビデオコーデック（8K）：H.265/HEVC, VP9 対応ビデオコンテナ（8K）：MP4, MOV, MKV, WEBM, TS, PS, HEVC, VP9 対応ビデオコーデック（4K 以下）：H.265/HEVC, H.264/AVC, AV1, VP9, MPEG-4 part 2, MPEG1 video, MPEG2 video, MJPEG video 対応ビデオコンテナ（4K 以下）：MP4, MOV, MKV, WEBM, TS, MPG, MPEG, PS, M2P, MPV, AVI, HEVC, H264, AV1, VP9 及び MJPG
映像出力端子	HDMIx4(8K x1 もしくは 4K x4)
音声出力端子	3.5mm ステレオミニ
使用電源	19V/4.7A

レンタル料金 1 日（税別） 日数料率 A **￥40,000**

Pioneer **HD-V9000**	業務用 HD ビデオシステムプレイヤー　コンポーネント・HDMI 端子 SDHC カード使用　消費電力 30W（動作時）	レンタル料金（1 日） **￥15,000**	日数料率 A
BrightSign **LS445**	4K 対応インタラクティブ機能対応対応デジタルサイネージプレイヤー microSDXC カード対応　HDMI 出力　ループ・同期再生対応モデル	レンタル料金（1 日） **￥10,000**	日数料率 A
BrightSign **LS424**	フル HD 対応インタラクティブ機能対応デジタルサイネージプレイヤー microSDXC カード対応　HDMI 出力　ループ・同期再生対応モデル	レンタル料金（1 日） **￥8,000**	日数料率 A
BrightSign **XD1034**	4K 対応インタラクティブ機能対応デジタルサイネージプレイヤー microSDXC カード対応　HDMI 出力　ループ・同期再生対応モデル	レンタル料金（1 日） **￥12,000**	日数料率 A
BrightSign **XD1033**	4K 対応インタラクティブ機能対応デジタルサイネージプレイヤー microSDXC カード対応　HDMI 出力　ループ・同期再生対応モデル	レンタル料金（1 日） **￥12,000**	日数料率 A
BrightSign **HD1022**	ハイビジョン対応インタラクティブ機能対応デジタルサイネージプレイヤー SDXC カード対応　HDMI 出力　ループ・同期再生対応モデル	レンタル料金（1 日） **￥10,000**	日数料率 A
BrightSign **HD220**	ハイビジョン対応デジタルサイネージプレイヤー SDXC カード対応　HDMI 出力　ループ・同期再生対応モデル	レンタル料金（1 日） **￥8,000**	日数料率 A
Pioneer **BDP-V6000**	業務用 Blu-Ray プレイヤー 消費電力 26W（動作時）	レンタル料金（1 日） **￥10,000**	日数料率 A
TASCAM **BD-01U**	業務用 Blu-Ray プレイヤー　HDMI 端子 消費電力 12W（動作時）	レンタル料金（1 日） **￥8,000**	日数料率 A
TASCAM **DV-D01U**	業務用 DVD プレイヤー　HDMI 端子 消費電力 11W（動作時）	レンタル料金（1 日） **￥6,000**	日数料率 A
Pioneer **DVD-V8000**	業務用 DVD プレイヤー 消費電力 19W（動作時）	レンタル料金（1 日） **￥9,000**	日数料率 A
TOSHIBA **DBR-Z310**	DVD/HDD レコーダー　500GB 内蔵 2 番組同時録画	レンタル料金（1 日） **￥8,000**	日数料率 A

ビデオレコーダー・プレイヤー用アクセサリ

SONY **SBAC-US20/US30**	SxS カードリーダー USB3.0 バス電源駆動	レンタル料金（1 日） **￥3,000**	日数料率 A
MUSASHI **MDC-50A**	SONY 製 VTR 用コントローラ　同時に 4 ポートまで連動 RS422 接続	レンタル料金（1 日） **￥30,000**	日数料率 A
トモカ電気 **T2 用 GPI コントローラ**	T2 2 台同時制御用 GPI コントローラ	レンタル料金（1 日） **￥3,000**	日数料率 A
ジャパンマテリアル **BR/SBX-0404C**	BrightSign 用照光式 GPIO スイッチ x4	レンタル料金（1 日） **￥3,000**	日数料率 A

本カタログに記載されております料金には、消費税が含まれておりません。

ミキサー・プロセッサー

MIDAS
M32R-LIVE

●主な仕様

入力	マイク / ライン 16（XLR）ステレオライン 2（RCA ピン） AUX6(TRS)
出力	8（XLR）AUX6(TRS) AES50 Ports (Klark Teknik SuperMAC) 2
IO レイテンシ	0.8mS (コンソール入力から出力)
使用電源	AC100V、50/60Hz
消費電力	約 70 W

レンタル料金 1 日（税別）	日数料率 B	￥25,000

YAMAHA
DM3S

●主な仕様

入力端子	16 Mic/Line（12 XLR + 4 XLR/TRS Phones Combo）
出力端子	8（XLR）
シグナルディレイ	Less than 1.3ms（CH INPUT to OMNI OUT, Fs=96kHz）
使用電源	DC24V/2.5A, PA-L500（100V-240V, 50Hz/60Hz）
消費電力	約 43 W

レンタル料金 1 日（税別）	日数料率 B	￥12,000

MIDAS **DL16**	16 イン /8 アウト StageBox 消費電力：45W	レンタル料金（1 日） **￥10,000**	日数料率 B
YAMAHA **TF1**	40ch（32 モノラル + 2 ステレオ + 2 リターン）デジタルミキサー NY64-D 装着済み 消費電力：100W　重量：13.5kg	レンタル料金（1 日） **￥15,000**	日数料率 B
YAMAHA **Tio1608-D**	16 イン /8 アウト Dante 対応 I/O ラック 消費電力：50W	レンタル料金（1 日） **￥10,000**	日数料率 B
YAMAHA **O1V/96 V2**	16ch デジタルミキサー	レンタル料金（1 日） **￥10,000**	日数料率 B
KORG **MW-1608**	16ch ハイブリッドデジタル・アナログミキサー	レンタル料金（1 日） **￥8,000**	日数料率 B
YAMAHA **MGP12X**	12ch アナログミキサー	レンタル料金（1 日） **￥5,000**	日数料率 B
YAMAHA **MG12**	12ch アナログミキサー	レンタル料金（1 日） **￥3,000**	日数料率 B
BEHRINGER **FLOW8**	8ch デジタルミキサー	レンタル料金（1 日） **￥4,000**	日数料率 B
YAMAHA **MG10XUF**	10ch アナログミキサー オーディオインターフェイス機能	レンタル料金（1 日） **￥3,000**	日数料率 B
YAMAHA **MG06**	6ch アナログミキサー	レンタル料金（1 日） **￥2,000**	日数料率 B
ALLEN&HEATH **ZED-6**	6ch アナログミキサー	レンタル料金（1 日） **￥2,000**	日数料率 B
Mackie **1402VLZ3**	14ch アナログミキサー 消費電力：25W 重量：4.5kg	レンタル料金（1 日） **￥4,000**	日数料率 B
Mackie **802VLZ3**	8ch アナログミキサー 消費電力：13W 重量：2.5kg（AC アダプタ含む）	レンタル料金（1 日） **￥3,000**	日数料率 B
YAMAHA **MG12/4**	12ch アナログミキサー	レンタル料金（1 日） **￥3,000**	日数料率 B
Soundcraft **EPM6**	6ch モノ 2ch ステレオアナログミキサー	レンタル料金（1 日） **￥3,000**	日数料率 B
BEHRINGER **XENYX 1002B**	10ch アナログミキサー	レンタル料金（1 日） **￥2,000**	日数料率 B

ワイヤレスマイクロホンシステム

SHURE
ULX-D® デジタルワイヤレスシステム

●主な仕様

受信チャンネル数	2 チャンネル
受信周波数	1240-1260MHz　(1252-1253MHz 除く)
到達距離	空中線電力 10mW ／約 100m
音声出力端子	XLR3 ピン、オス
最大出力レベル	バランス：+18dBV(ライン)、-12dBV(マイク)
使用電源	AC100V、50/60Hz、26W

レンタル料金 1 日（税別）　日数料率 B　**￥40,000**

* ハンドヘルド型・ボディパック型（ピンマイクまたはヘッドセット）のうち 2 本選択した場合のセット価格

SHURE **ULXD2/SM58-Z16**	ULX-D デジタル・ワイヤレス・システム 1.2GHz 帯モデル ハンドヘルド型ワイヤレス 送信機	レンタル料金（1 日） **￥8,000**	日数料率 B
SHURE **ULXD1-Z16**	ULX-D デジタル・ワイヤレス・システム 1.2GHz 帯モデル ワイヤレスボディパック型送信機	レンタル料金（1 日） **￥8,000**	日数料率 B
SHURE **ULXD4D-Z16**	ULX-D デジタル・ワイヤレス・システム 1.2GHz 帯モデル デュアルチャンネルデジタルワイヤレス受信機 アクティブ指向性アンテナセット	レンタル料金（1 日） **￥24,000**	日数料率 B
SHURE **UA834Z16**	ULX-D デジタル・ワイヤレス・システム 1.2GHz 帯モデル アンテナブースター	レンタル料金（1 日） **￥2,000**	日数料率 B
SHURE **MX150B/C-TQG**	ラベリアコンデンサーマイクロホン	レンタル料金（1 日） **￥2,000**	日数料率 B
DPA **4088-DL-A-F00-LH-S**	単一指向性ヘッドセットマイクロフォン	レンタル料金（1 日） **￥4,000**	日数料率 B
SONY **DWZ-M70**	2.4GHz ワイヤレスハンドマイク・チューナー 2 波セット	レンタル料金（1 日） **￥12,000**	日数料率 B
SONY **DWZ-B70HL**	2.4GHz ワイヤレスヘッドセットマイク・ピンマイク　チューナーセット	レンタル料金（1 日） **￥6,000**	日数料率 B

マイクロホン

SHURE **SM58SE**	ダイナミックマイク　スイッチ付き	レンタル料金（1 日） **￥2,000**	日数料率 B
SHURE **BETA58A-X**	ダイナミックマイク　スーパーカーディオイド	レンタル料金（1 日） **￥2,000**	日数料率 B
SHURE **BETA57A**	ダイナミックマイク　スーパーカーディオイド	レンタル料金（1 日） **￥2,000**	日数料率 B
SHURE **PG58**	ダイナミックマイク	レンタル料金（1 日） **￥2,000**	日数料率 B
SHURE **SM63L**	ダイナミックマイク、レポーター、インタビュアー用　無指向性	レンタル料金（1 日） **￥3,000**	日数料率 B
SHURE **MX418D/S**	コンデンサー型グースネックマイク スーパーカーディオイド	レンタル料金（1 日） **￥4,000**	日数料率 B
SHURE **MX412D/S**	コンデンサー型グースネックマイク スーパーカーディオイド	レンタル料金（1 日） **￥4,000**	日数料率 B
YOGA **GM-312S**	ダイナミック型グースネックマイク カーディオイド	レンタル料金（1 日） **￥2,000**	日数料率 B
audio – technica **AT-851a**	バウンダリーマイク　コンデンサー型	レンタル料金（1 日） **￥4,000**	日数料率 B
SONY **C-38B**	コンデンサーマイク	レンタル料金（1 日） **￥6,000**	日数料率 B
SHURE **WH20XLR**	有線ヘッドセットマイク ダイナミック型	レンタル料金（1 日） **￥2,000**	日数料率 B
Bress **MK-10W/B**	スピーカー付マイクロフォン　出力：10W 電源：内蔵バッテリー（充電時間目安／ 2 時間 30 分)	レンタル料金（1 日） **￥3,000**	日数料率 B
audio – technica **ATR2100x-USB**	ハンドヘルド型ダイナミックマイクロホン オーディオインターフェイス搭載 XLR/USB 1.0 または 2.0	レンタル料金（1 日） **￥3,000**	日数料率 B

スピーカー

YAMAHA
DXR12

●主な仕様

形式	バイアンプ 2WAY バスレフ型パワードスピーカー
入力	マイク・LINE
再生周波数特性	52Hz - 20kHz
最大出力音圧	132dB SPL
重量	19.3kg
使用電源	AC100V、50/60Hz
消費電力	約 110 W (1/8 出力・ピンクノイズ)

レンタル料金 1 日（税別） 日数料率 B **￥12,000**

JBL
EON ONE

●主な仕様

形式	2-Way パワード・フルレンジ
入力	マイク・LINE
再生周波数特性	37.5Hz - 18.5kHz
最大出力音圧	118dB SPL(ピーク)
重量	20kg
使用電源	AC100V、50/60Hz

レンタル料金 1 日（税別） 日数料率 B **￥15,000**

YAMAHA **DXR10**	バイアンプ 2WAY バスレフ型パワードスピーカー 入力 :XLR/Phone/RCA 寸法：502Hx305Wx310Dmm　重量：14.6kg	レンタル料金（1 日） **￥10,000**	日数料率 B
EV **Sx80BE**	フルレンジ 2 ウェイスピーカー　インピーダンス 8 Ω　スピコン入力 寸法：400Hx292Wx222Dmm　重量：8.2kg	レンタル料金（1 日） **￥4,000**	日数料率 B
EV **S-40W**	フルレンジ 2 ウェイスピーカー　インピーダンス 4 Ω　プッシュターミナル 寸法：249Hx178Wx150Dmm　重量：2.6g　ホワイト	レンタル料金（1 日） **￥2,000**	日数料率 B
Mackie **SRM150**	150W パワーアンプ内蔵フルレンジ型パワードスピーカー 寸法 284Wx203Hx173Dmm 重量 3.4kg マイクスタンドに取り付け可	レンタル料金（1 日） **￥3,000**	日数料率 B
YAMAHA **STAGEPAS 100BTR**	100W 2way 同軸バイアンプ パワードスピーカー リチウムイオンバッテリー搭載 寸法 239W x 310H x 215Dmm 重量 5.5kg マイクスタンドに取り付け可	レンタル料金（1 日） **￥3,000**	日数料率 B
YAMAHA **MS101-4**	30W パワーアンプ内蔵フルレンジ バスレフ型パワードスピーカー 寸法 142Wx196Hx187Dmm 重量 2.2kg	レンタル料金（1 日） **￥1,500**	日数料率 B
YAMAHA **MS101 III**	10W パワーアンプ内蔵 2 ウエイ・バスレフ型パワードスピーカー 寸法 147Wx214Hx192Dmm 重量 2.2kg	レンタル料金（1 日） **￥1,500**	日数料率 B
YAMAHA **MSP3**	20W パワーアンプ内蔵 2 ウエイ・バスレフ型パワードスピーカー 寸法 144Wx236Hx167Dmm 重量 4.4kg	レンタル料金（1 日） **￥2,000**	日数料率 B
GENELEC **8010A**	3 インチ・ウーファー、3/4 インチ・ツイーター、パワードスピーカー 寸法 H195 x W121 x D116mm 重量 1.5kg	レンタル料金（1 日） **￥3,000**	日数料率 B
JVC **PS-S10W**	2 ウェイスピーカー　インピーダンス 4 Ω　プッシュターミナル 寸法：W225mm × H148mm × D146mm　重量：1.8g　ホワイト	レンタル料金（1 日） **￥2,000**	日数料率 B
YAMAHA **VXS1MLW**	フルレンジ密閉型スピーカー 寸法 62W × 62H × 82Dmm 重量 0.17kg	レンタル料金（1 日） **￥2,000**	日数料率 B
RCF **MQ30P-W**	2-Way 同軸スピーカー インピーダンス：16 Ω 寸法：165 mm x 145 mm x 275 mm　重量：1.53 kg	レンタル料金（1 日） **￥2,000**	日数料率 B
BOSE **111AD**	小型フルレンジスピーカー　インピーダンス：6 Ω 寸法：232W × 158H × 178Dmm　重量：2.8kg	レンタル料金（1 日） **￥2,000**	日数料率 B
YAMAHA **S15**	小型フルレンジスピーカー　インピーダンス：6 Ω 寸法：241Wx160Hx145Dmm　重量：2.8kg	レンタル料金（1 日） **￥2,000**	日数料率 B
SONY **SRS-Z100**	PC 用アクティブスピーカーシステム　出力：総合 20W 寸法：84W × 230H × 156Dmm　重量：約 1,020g（L 側）約 920g（R 側）	レンタル料金（1 日） **￥2,000**	日数料率 B
ROLAND **CM-30**	30W パワーアンプ内蔵同軸 2 ウェイスピーカー 寸法 214Wx275Hx238Dmm 重量 5.6kg	レンタル料金（1 日） **￥2,000**	日数料率 B
audio - technica **ATW-SP1910/MIC**	ポータブル・アンプ AC・乾電池（単 2 乾電池 x8 本）駆動 出力：12W 専用 1.9GHz デジタルワイヤレスマイク付属　重量：約 5.6kg	レンタル料金（1 日） **￥8,000**	日数料率 B
ROLAND **BA-55**	ポータブル・アンプ AC・乾電池（単三乾電池 x8 本）駆動　出力：20W 専用デジタルワイヤレスマイク付属　重量：約 9 kg　追加 WL@2,000	レンタル料金（1 日） **￥8,000**	日数料率 B
TOA **ER-1000**	ハンズフリー拡声器 定格 6 W，最大 10 W (単 3 電池 6 本使用時)	レンタル料金（1 日） **￥2,500**	日数料率 B

アンプ

QSC
PLD4.2

●主な仕様

連続出力	400W（4 ch/ 4 Ω） 800W（2 ch/ 4 Ω） 1,600W（1 ch/ 8 Ω）
入力端子	XLR-3-31　x 4
出力端子	SPEAKON（NL4）　x 1
1/8 消費電力	5.2A/8 Ω、6.3A/4 Ω、4.9A/2 Ω
重量	約 8.4kg

レンタル料金 1 日（税別）	日数料率 B	**￥12,000**

YAMAHA **XP2500**	パワーアンプ（8 Ω）：250W+250W　4 Ω：300W+300W 消費電力：320W	レンタル料金（1 日） **￥8,000**	日数料率 B
YAMAHA **XM4180**	パワーアンプ（8 Ω）：210W × 4　4 Ω：250W × 4 消費電力：600W	レンタル料金（1 日） **￥8,000**	日数料率 B
BOSE **2705MX**	パワーアンプ　ステレオ出力（4 Ω）：50W+50W 消費電力：100W	レンタル料金（1 日） **￥3,000**	日数料率 B
ROLAND **SRA-5050**	ミキシングパワーアンプ　ステレオ出力（4 Ω）：50W+50W 消費電力：29W	レンタル料金（1 日） **￥3,000**	日数料率 B
YAMAHA **MA2030**	ミキシングパワーアンプ　ステレオ出力（4 Ω）：30W+30W 消費電力：30W	レンタル料金（1 日） **￥3,000**	日数料率 B
Fostex **AP-15d**	超小型 PA アンプ　ステレオ出力（4 Ω）：15W+15W 消費電力：45W	レンタル料金（1 日） **￥2,000**	日数料率 B
BEHRINGER **PMP2000**	14ch ミキシングパワーアンプ　ステレオ出力　250W（4 Ω）x 2 消費電力：1000W	レンタル料金（1 日） **￥5,000**	日数料率 B

マイクスタンド・スピーカー金具

K&M **マイクスタンド**	各種マイクスタンド	レンタル料金（1 日） **￥500**	日数料率 B
TOMOCA **卓上マイクスタンド**	各種マイクスタンド	レンタル料金（1 日） **￥500**	日数料率 B
EV **Sx80FX**	Sx80 用フライングキット	レンタル料金（1 日） **￥500**	日数料率 B
BOSE **各種取り付け金具**	GMA3/GMK4 他	レンタル料金（1 日） **￥500**	日数料率 B
各社 **スピーカースタンド**	スピーカースタンド各種（SX80/DXR10・BA-55 他）	レンタル料金（1 日） **￥500**	日数料率 B

オーディオレコーダー・プレイヤー

TASCAM **Portacapture X8**	8 トラックハンドヘルドレコーダー 録音フォーマット MP3/WAV(BWF)	レンタル料金（1 日） **￥8,000**	日数料率 B
ZOOM **F3**	2 トラック 32-BIT フロートレコーダー 録音フォーマット WAV(BWF)	レンタル料金（1 日） **￥5,000**	日数料率 B
marantz **PMD661**	SD/SDHC ポータブルレコーダー　バランス XLR マイク／ライン入力 録音フォーマット MP3/WAV(BWF)24bit/96kHz fs	レンタル料金（1 日） **￥5,000**	日数料率 B
TASCAM **DR-05X**	リニア PCM レコーダー SD/SDHC カード収録・2 トラックレコーダー	レンタル料金（1 日） **￥3,000**	日数料率 B
TASCAM **DR-60DMK II**	DSLR 用リニア PCM レコーダー / ミキサー SD/SDHC カード収録・4 トラックレコーダー	レンタル料金（1 日） **￥5,000**	日数料率 B
ROLAND **SP-404**	CF 対応サンプラー AC アダプター・電池駆動　質量 1.3 kg	レンタル料金（1 日） **￥3,000**	日数料率 B
TASCAM **CD-500B**	CD プレイヤー　FLASH スタート対応 バランス出力付き	レンタル料金（1 日） **￥6,000**	日数料率 B
TASCAM **MD-CD1MK II**	MD・CD デッキ　MD・CD 同時再生可	レンタル料金（1 日） **￥6,000**	日数料率 B

本カタログに記載されております料金には、消費税が含まれておりません。

オーディオインターフェイス

YAMAHA **RUio16-D**	Dante、USB、アナログ入出力対応 I/O ラック USB 2.0 接続	レンタル料金（1 日） **￥8,000**	日数料率 B
YAMAHA **AG03**	ウェブキャスティングオーディオミキサー	レンタル料金（1 日） **￥3,000**	日数料率 B
TASCAM **SERIES 102i**	USB オーディオインターフェイス　AC アダプターで駆動 入力端子：XLR・TRS　出力端子：TRS	レンタル料金（1 日） **￥4,000**	日数料率 B
SSL **SSL2+**	USB オーディオインターフェイス　USB バス電源で駆動 入力端子：XLR・TRS　出力端子：TRS	レンタル料金（1 日） **￥4,000**	日数料率 B
ROLAND **Rubix22**	USB オーディオインターフェイス　USB バス電源で駆動 入力端子：XLR・TRS　出力端子：TRS	レンタル料金（1 日） **￥3,000**	日数料率 B
ROLAND **UA-25EX**	USB オーディオインターフェイス　USB バス電源で駆動 入力端子：XLR・TRS　出力端子：TRS・RCA	レンタル料金（1 日） **￥3,000**	日数料率 B
MACKIE **Onyx Artist 1・2**	USB オーディオインターフェイス　USB バス電源で駆動 入力端子：XLR・TRS　出力端子：TRS	レンタル料金（1 日） **￥3,000**	日数料率 B
WHIRLWIND **pcUSB**	PC USB 出力用 ダイレクトボックス　USB バス電源で駆動 出力端子：XLR	レンタル料金（1 日） **￥1,000**	日数料率 B

WEB 会議用スピーカーフォン

YAMAHA **YVC-1000**	ユニファイドコミュニケーション マイクスピーカーシステム 本体 1 台にマイク 2 台を付属 USB・Bluetooth 接続	レンタル料金（1 日） **￥15,000**	日数料率 B
JABRA **SPEAK810**	業務用据え置き式会議室スピーカーフォン	レンタル料金（1 日） **￥8,000**	日数料率 B
JABRA **SPEAK750**	業務用据え置き式会議室スピーカーフォン	レンタル料金（1 日） **￥5,000**	日数料率 B
YAMAHA **YVC-330**	ユニファイドコミュニケーションスピーカーフォン USB・Bluetooth 接続	レンタル料金（1 日） **￥5,000**	日数料率 B
Sennheiser **SP20ML**	スピーカーフォン USB・3.5mm ステレオミニ接続	レンタル料金（1 日） **￥2,000**	日数料率 B
Anker **PowerConf**	スピーカーフォン USB・Bluetooth 接続	レンタル料金（1 日） **￥2,000**	日数料率 B

ワイヤレスガイドシステム

TOA **WM-1110**	ワイヤレスガイド卓上型送信機	レンタル料金（1 日） **￥5,000**	日数料率 B
TOA **WM-1100**	ワイヤレスガイド携帯型送信機	レンタル料金（1 日） **￥1,000**	日数料率 B
TOA **WT-1100**	ワイヤレスガイド携帯型受信機	レンタル料金（1 日） **￥1,000**	日数料率 B

トランシーバー・インカム

icom **IP501H**	PoC トランシーバー 幅 59mm ×高さ 95mm ×奥行 32mm(BP-272 装着時)	レンタル料金（1 日） **￥5,000**	日数料率 B
HOLLYLAND **MARS T1000**	ワイヤレスインターカムシステム　1.9GHz　通信範囲 約 300m ベースステーション　× 1・ベルトパック　× 4	レンタル料金（1 日） **￥20,000**	日数料率 B
TOMOCA **MS-100PS**	有線インカム　親機	レンタル料金（1 日） **￥5,000**	日数料率 B
TOMOCA **MS-110**	有線インカム　子機　（バッテリ駆動可）	レンタル料金（1 日） **￥3,000**	日数料率 B

音響周辺機器

Imagenics **BAD-250**	1 入力 6 出力音声 (2ch バランス) 分配器 バランス 4 出力、アンバランス 2 出力　メス出しオス受け仕様	レンタル料金（1 日） **￥5,000**	日数料率 B
JR SOUND **ADB-212 III**	1 入力 6 出力音声 (2ch バランス) 分配器　レベル調整機能 バランス 4 出力、アンバランス 2 出力　オス出しメス受け仕様	レンタル料金（1 日） **￥5,000**	日数料率 B
TASCAM **DA6**	1 入力 6 出力音声 (2ch バランス) 分配器　レベル調整機能 バランス 6 出力、　ヘッドホン端子　オス出しメス受け仕様	レンタル料金（1 日） **￥5,000**	日数料率 B
JR SOUND **BCD-44**	バランス - アンバランス変換器　入力切り替え・レベル調整機能 オス出しメス受け仕様	レンタル料金（1 日） **￥ 3 ,000**	日数料率 B
TOMOCA **TCC-60**	フェーダーボックス　モノラル	レンタル料金（1 日） **￥2,000**	日数料率 B
EXCELLENT ONKYO **CF-1**	ミニフェーダーボックス　モノラル	レンタル料金（1 日） **￥1,000**	日数料率 B
TOMOCA **TFB-066S**	600 Ωオーディオトランス	レンタル料金（1 日） **￥500**	日数料率 B
EXCELLENT ONKYO **TRB-662**	600 Ωステレオオーディオトランス	レンタル料金（1 日） **￥500**	日数料率 B
WHIRLWIND **PCDI**	ステレオダイレクトボックス アンバランス - バランス変換	レンタル料金（1 日） **￥500**	日数料率 B
KLARKTEKNIK **DI 10P**	ステレオ入力 / サミング・モノ出力 パッシブ DI ボックス	レンタル料金（1 日） **￥500**	日数料率 B
dbx **1231**	グラフィックイコライザー 2ch　31 バンド	レンタル料金（1 日） **￥4,000**	日数料率 B
PRESONUS **HP4**	4ch ヘッドホンアンプ	レンタル料金（1 日） **￥3,000**	日数料率 B
ART **HeadAmp4**	4ch ヘッドホンアンプ	レンタル料金（1 日） **￥3,000**	日数料率 B

IP 伝送器・テレビ会議システム

TERADEK
CUBE700

●主な仕様

対応最大解像度	1920 × 1080p
最大ビットレート	最大 30Mbps（ワイヤレス伝送時は 10Mbps まで）
インターフェイス	IP:10/100 イーサネット・ポート
映像入出力	HDMI、SDI
音声入出力	ステレオミニ、Embedded Audio
消費電力	AC100-240V　8W

レンタル料金 1 日（税別）　日数料率 A　**￥100,000**

* エンコーダー・デコーダーのセット価格です。

IP 伝送器・テレビ会議システム・ネットワーク機器

TERADEK **CUBE755**	WiFi 付エンコーダー　対応コーデック：H.265/H.264 映像入力 : HDMI、SDI	レンタル料金（1 日） **￥50,000**	日数料率 A
TERADEK **CUBE775**	WiFi 付デコーダー　対応コーデック：H.265/H.264 映像出力 : HDMI、SDI	レンタル料金（1 日） **￥50,000**	日数料率 A
TASCAM **VS-R264**	Full HD ライブストリーミング用 AV Over IP エンコーダー / デコーダー 映像入出力 : HDMI　音声入出力：3.5mm ステレオミニ・Euroblock	レンタル料金（1 日） **￥15,000**	日数料率 A
BlackMagicDesign **Web Presenter HD**	ストリーミング配信・WEB カメラに対応 12G-SDI 入力　HDMI・SDI 出力　USB-C 接続	レンタル料金（1 日） **￥8,000**	日数料率 A
BlackMagicDesign **ATEM Streaming Bridge**	H.264 ストリームを受信し、SDI/HDMI に変換	レンタル料金（1 日） **￥5,000**	日数料率 A
AJA **HELO**	H.264 HD/SD レコーダー / ストリーミングアプライアンス MP4 形式で SDHC カードもしくは USB メモリーに収録	レンタル料金（1 日） **￥15,000**	日数料率 A
Polycom **RealPresence Group 500**	TV 会議システム　1080p 対応 映像入力 : HDCI × 1、HDMI × 1	レンタル料金（1 日） **￥90,000**	日数料率 A
Panasonic **KX-VC1300J**	TV 会議システム 映像入力 : HDMI（カメラ) × 2、RGB（PC) × 1	レンタル料金（1 日） **￥75,000**	日数料率 A
Matrox **Maevex**	H.264 でエンコード・及びデコード エンコーダー・デコーダーセット　IP 経由で HDMI を伝送	レンタル料金（1 日） **￥20,000**	日数料率 A
TOMOCA **TCR-31LM-B**	テレフォンピックアップ	レンタル料金（1 日） **￥5,000**	日数料率 A
YAMAHA **RTX-830**	ギガビット対応 VPN ルータ	レンタル料金（1 日） **￥10,000**	日数料率 A
Luminex **GigaCore12**	12 ポートスイッチングハブ　イーサコン仕様	レンタル料金（1 日） **￥10,000**	日数料率 A
Luminex **GigaCore10**	10 ポートスイッチングハブ　イーサコン仕様	レンタル料金（1 日） **￥10,000**	日数料率 A
NETGEAR **GS408EPP-100AJS**	PoE 30W 給電　ギガビット 8 ポート PoE+ スイッチ （ラックマウント型、電源内蔵、VLAN、QoS）	レンタル料金（1 日） **￥3,000**	日数料率 A
NETGEAR **GS105PE**	PoE 15.4W 給電 ギガビット 5 ポート　アンマネージプラス・スイッチ （PoE 受電駆動 / PoE 電力中継パススルー , VLAN, QoS）	レンタル料金（1 日） **￥2,000**	日数料率 A
各種 **ギガビット対応 Hub**	各種ギガビット Hub　8port・16port	レンタル料金（1 日） **￥2,000**	日数料率 A
Buffalo **BMC-GT-S10K/WA,WB**	ギガビット対応光メディアコンバーター LC コネクター・シングルモード仕様 別途光ケーブル要	レンタル料金（1 日） **￥3,000**	日数料率 A
Buffalo **LTR2-TX-MFC2R**	10BASE-T/100BASE-TX 対応光メディアコンバーター SC コネクター・マルチモードモード仕様 別途光ケーブル要	レンタル料金（1 日） **￥3,000**	日数料率 A
Buffalo **WAPM-APG300N**	法人向け 11n 対応無線 LAN アクセスポイント PoE 対応　1ChPoE インジェクター（BIJ-POE-1P/HG）付属	レンタル料金（1 日） **￥6,000**	日数料率 A
Buffalo **各種 NAS**	ネットワーク対応 HDD（NAS）　ギガビット対応	レンタル料金（1 日） **￥3,000**	日数料率 A

コンピュータ・プレゼンテーション関連機器

Page One **スピーチプロンプター HM II**	卓上ハーフミラー シングルタイプ 17 インチモニター / ソフトウェアセット	レンタル料金（1 日） **￥60,000**	日数料率 A
Page One **スピーチプロンプター HM II**	ソフトウェアのみ	レンタル料金（1 日） **￥40,000**	日数料率 A
コクヨ **ELP-G10**	グリーンレーザーポインター　単 4 電池 2 本使用	レンタル料金（1 日） **￥3,000**	日数料率 A
ATEN **CS-1764A+CE700A SET**	リモートプレゼンテーションシステム CAT5 ケーブルでマウス・キーボードを延長	レンタル料金（1 日） **￥10,000**	日数料率 A
ATEN **CS-1734A+EOC-KVMUSA2 SET**	リモートプレゼンテーションシステム CAT5 ケーブルでマウス・キーボードを延長	レンタル料金（1 日） **￥10,000**	日数料率 A
CONNECTPRO **UR-14+ SET**	リモートプレゼンテーションシステム ワイヤレスマウス・キーボードセット	レンタル料金（1 日） **￥6,000**	日数料率 A
icron **USB Ranger2344**	LC シングルモードファイバーにて USB2.0 を 10km 延長可能　4 ポート	レンタル料金（1 日） **￥20,000**	日数料率 A
icron **USB Ranger2304**	CAT5 ケーブルにて USB2.0 を 100 m延長可能　4 ポート	レンタル料金（1 日） **￥8,000**	日数料率 A
icron **USB Ranger2212**	CAT5 ケーブルにて USB2.0 を 100 m延長可能　2 ポート	レンタル料金（1 日） **￥5,000**	日数料率 A
Gefen **USB2-Extender**	CAT5 ケーブルにて USB1.1 を 45 m延長可能 2 ポート	レンタル料金（1 日） **￥2,000**	日数料率 A
BLACKBOX **RemotePortUSB**	CAT5 ケーブルにて USB を 100 m延長可能　4 ポート	レンタル料金（1 日） **￥5,000**	日数料率 A
Pulse **ENCORE Light**	LED 型調光付き卓上ライト・電球色	レンタル料金（1 日） **￥500**	日数料率 A
各社 **調光付き卓上ライト**	電球型調光付き卓上ライト	レンタル料金（1 日） **￥500**	日数料率 A
山田照明 **ZM-002**	コンパクト卓上ライト 開くと点灯	レンタル料金（1 日） **￥300**	日数料率 A
HEARTS **次演者・次座長表示灯**	テジタルフォトフレームタイプ　スタンドセット JPEG データの入れ替えにより表示内容の変更可能	レンタル料金（1 日） **￥3,000**	日数料率 B
開明 **指示棒**	サイズ：約 22-115cm	レンタル料金（1 日） **￥500**	日数料率 B
D'San **PRO-2000**	デジタル計時回線　親機 1 台・子機 (PSL-20V)2 台 CAT5 ケーブルにて延長	レンタル料金（1 日） **￥8,000**	日数料率 B
D'San **PSL-PB6**	デジタル計時回線用 6 分配機	レンタル料金（1 日） **￥2,000**	日数料率 B
D'San **PSL-PB6 + PSL-20V Set**	デジタル計時回線用 6 分配機 + 子機 (PSL-20V)3 台セット	レンタル料金（1 日） **￥8,000**	日数料率 B
D'San **ASL-4ND3**	デジタル計時回線用大型シグナルライト	レンタル料金（1 日） **￥6,000**	日数料率 B
KOWA **KWDC-315 DragonClicker**	ワイヤレスＰＣコントローラー スライドコントロール可	レンタル料金（1 日） **￥5,000**	日数料率 A
KOKUYO **ELA-GU91**	グリーンレーザーポインター スライドコントロール可能　10m まで遠隔操作可能	レンタル料金（1 日） **￥3,000**	日数料率 A
LOGICOOL **ワイヤレスマウス各種**	ワイヤレスマウス 2.4GHz　10m まで遠隔操作可能	レンタル料金（1 日） **￥1,000**	日数料率 A

アナライザーシステム (集計システム)

PowerCom
PC-400

●お見積もりサンプル（当日設営・本番 1 日・PC3 キーパッド 100 個ご使用の場合）

基本システム	レシーバー・PCx2 台（バックアップ含む）	￥90,000
キーパッド	PowerComPC3 キーパッド　100 個	￥80,000
スイッチャー	Presentation Pro（フリーズ機能付）	￥40,000
液晶モニター	プレビュー確認用	￥6,000
設問作成費	基本デザイン（10 問）	￥20,000
機材 搬入出設置調整費	都内でのご使用	￥40,000
メインオペレータ		￥40,000
アシスタントオペレータ		￥35,000
	税別合計	**￥351,000**

PowerCom **PC-400**	2.4GHz タイプ　基本システム　キーパッド 400 台まで対応 ノート PC2 台、レシーバー、周辺機器含む　通信可能範囲～ 30m	レンタル料金（1 日） **￥90,000**	日数料率 A
PowerCom **PC-2000**	2.4GHz タイプ　基本システム　キーパッド 2000 台まで対応 ノート PC2 台、レシーバー、周辺機器含む　通信可能範囲～ 90m	レンタル料金（1 日） **￥120,000**	日数料率 A
PowerCom **PowerCom PC3 キーパッド**	PowerCom PC3 キーパッド (カード型)　2.4GHz 帯無線タイプ コイン型リチウムイオン電池駆動	レンタル料金（1 日） **￥800**	日数料率 A
PowerCom **PowerCom PC4 キーパッド**	PowerCom PC4 キーパッド (カード型)　2.4GHz 帯無線タイプ （受信範囲 100m まで）充電池駆動	レンタル料金（1 日） **￥900**	日数料率 A
設問入力費	基本デザイン費用 ロゴ差し込み等の場合別途費用	料金（1 式） **￥2,000 ～**	

※キーパッドを 1000 個以上使用する際は別途ご相談ください。

スクリーン

HEARTS
ファブリックスクリーン

●主な仕様

フレーム部	アルミトラス製
外形寸法	別途お問い合わせください
重量	別途お問い合わせください

レンタル料金 1 日（税別）	日数料率 B	**別途お問い合わせください**

吊り下げ式ホワイトスクリーン **60 x 6 m**	外寸：60,000 × 6,000（イメージサイズと同じ） 重量 (生地のみ)：50.0kg	レンタル料金（1 日） **￥1,000,000**	日数料率 B
吊り下げ式ホワイトスクリーン **30 x 5 m**	外寸：30,000 × 5,000（イメージサイズと同じ）　自立設置可能 重量 (生地のみ)：32.0kg	レンタル料金（1 日） **￥800,000**	日数料率 B
トラス張り込みホワイトスクリーン **30 x 5 m**	外寸：30,000 × 5,000（イメージサイズと同じ） 重量：199.2kg	レンタル料金（1 日） **￥800,000**	日数料率 B
トラス張り込みホワイトスクリーン **12 x 5 m**	外寸：12,000 × 5,000（イメージサイズと同じ） 重量：99.6kg	レンタル料金（1 日） **￥500,000**	日数料率 B
トラス張り込みホワイトスクリーン **360 インチ**	外寸：8,000 × 4,500（イメージサイズと同じ）	レンタル料金（1 日） **￥300,000**	日数料率 B
トラス張り込みホワイトスクリーン **340 インチ**	外寸：7,500 × 4,250（イメージサイズと同じ）	レンタル料金（1 日） **￥250,000**	日数料率 B
トラス張り込みホワイトスクリーン **260 インチ**	外寸：5,750 × 3,250（イメージサイズと同じ）	レンタル料金（1 日） **￥160,000**	日数料率 B
トラス張り込みホワイトスクリーン **9.75 x 2.75 m**	外寸：9,750 × 2,750（イメージサイズと同じ） 重量：61.6kg	レンタル料金（1 日） **￥200,000**	日数料率 B
トラス張り込みシルバースクリーン **10 x 4.5 m**	外寸：10,000 × 4,500（イメージサイズと同じ） 重量：72.0kg　サウンドスクリーン	レンタル料金（1 日） **￥400,000**	日数料率 B

アルミフレームスクリーン

AV Stumpfl **100 インチ（フロント・リア）**	MONOBLOX32　外寸　2210 × 1710　画面サイズ　2000 × 1500 重量：フロント 1.6kg　リア 2..0kg　フレーム 6.1kg　スタンド（T-Leg）4.6kg	レンタル料金（1 日） **￥12,000**	日数料率 B
AV Stumpfl **120 インチ（フロント・リア）**	MONOBLOX32　外寸　2650 × 2040　画面サイズ　2440 × 1830 重量：フロント 2.2kg　リア 2.7kg　フレーム 7.4kg　スタンド（T-Leg）4.6kg	レンタル料金（1 日） **￥15,000**	日数料率 B
AV Stumpfl **150 インチ（フロント・リア）**	MONOBLOX32　外寸　3260 × 2500　画面サイズ　3050 × 2290 重量：フロント 3.0kg　リア 3.8kg　フレーム 9.6kg　スタンド（T-Leg）4.6kg	レンタル料金（1 日） **￥20,000**	日数料率 B
AV Stumpfl **180 インチ（フロント）**	MONOBLOX32　外寸　3870 × 2950　画面サイズ　3660 × 2740 重量：フロント 4.1kg　フレーム 11.3kg　スタンド（AT-Leg）9.9g	レンタル料金（1 日） **￥25,000**	日数料率 B
AV Stumpfl **180 インチ（リア）**	MONOBLOX32　外寸　3870 × 2950　画面サイズ　3660 × 2740 重量：リア 5.2kg　フレーム 11.3kg　スタンド（AT-Leg）9.9g	レンタル料金（1 日） **￥30,000**	日数料率 B
AV Stumpfl **210 インチ（フロント）**	MONOBLOX32　外寸　4480 × 3410　画面サイズ　4270 × 3200 重量：フロント 5.2kg　フレーム 12.5kg　スタンド（AT-Leg）9.9kg	レンタル料金（1 日） **￥35,000**	日数料率 B
AV Stumpfl **210 インチ（リア）**	MONOBLOX32　外寸　4480 × 3410　画面サイズ　4270 × 3200 重量：リア 6.9kg　フレーム 12.5kg　スタンド（AT-Leg）9.9kg	レンタル料金（1 日） **￥40,000**	日数料率 B
AV Stumpfl **240 インチ（フロント）**	MONOBLOX64　外寸　5090 × 3870　画面サイズ　4880 × 3660 重量：フロント 6.4kg　フレーム 14.1kg　スタンド（AT-Leg）9.9kg	レンタル料金（1 日） **￥60,000**	日数料率 B
AV Stumpfl **240 インチ（リア）**	MONOBLOX64　外寸　5090 × 3870　画面サイズ　4880 × 3660 重量：リア 8.6kg　フレーム 14.1kg　スタンド（AT-Leg）9.9kg	レンタル料金（1 日） **￥80,000**	日数料率 B
AV Stumpfl **300 インチ（フロント）**	MONOBLOX64　外寸　6310 × 4780　画面サイズ　6100 × 4570 重量：フロント生地 9.3kg　フレーム 27.1kg　スタンド（AT32/64-Leg）11.7kg	レンタル料金（1 日） **￥100,000**	日数料率 B
AV Stumpfl **300 インチ（リア）**	MONOBLOX64　外寸　6310 × 4780　画面サイズ　6100 × 4570 重量：リア生地 12.6kg　フレーム 27.1kg　スタンド（AT32/64-Leg）11.7kg	レンタル料金（1 日） **￥150,000**	日数料率 B
AV Stumpfl **100 インチ HD（フロント）**	MONOCLIP32　外寸　2380 × 1430　画面サイズ　2180 × 1230 重量：フロント 1.5kg　フレーム 6.5kg　スタンド（T-Leg）4.6kg	レンタル料金（1 日） **￥12,000**	日数料率 B
AV Stumpfl **120 インチ HD（フロント・リア）**	MONOBLOX32　外寸　2870 × 1710　画面サイズ　2660 × 1500 重量：フロント 2.0kg　リア 3.0kg　フレーム 7.2kg　スタンド（T-Leg）4.6kg	レンタル料金（1 日） **￥15,000**	日数料率 B
AV Stumpfl **147 インチ HD（フロント・リア）**	MONOBLOX32　外寸　3460 × 2040　画面サイズ　3250 × 1830 重量：フロント 2.7kg　リア 3.4kg　フレーム 8.2kg　スタンド（T-Leg）4.6kg	レンタル料金（1 日） **￥20,000**	日数料率 B
AV Stumpfl **165 インチ HD（フロント）**	MONOCLIP32　外寸　3870 × 2270　画面サイズ　3660 × 2060 重量：フロント 3.2kg　フレーム 9kg　スタンド（AT-Leg）9.9kg	レンタル料金（1 日） **￥25,000**	日数料率 B
AV Stumpfl **165 インチ HD（リア）**	MONOCLIP32　外寸　3870 × 2270　画面サイズ　3660 × 2060 重量：リア 4.4kg　フレーム 9kg　スタンド（AT-Leg）9.9kg	レンタル料金（1 日） **￥30,000**	日数料率 B
AV Stumpfl **183 インチ HD（フロント）**	MONOBLOX32　外寸　4260 × 2500　画面サイズ　4050 × 2290 重量：フロント 3.7kg　フレーム 11.4kg　スタンド（AT-Leg）9.9kg	レンタル料金（1 日） **￥35,000**	日数料率 B
AV Stumpfl **183 インチ HD（リア）**	MONOBLOX32　外寸　4260 × 2500　画面サイズ　4050 × 2290 重量：リア 4.9kg　フレーム 11.4kg　スタンド（AT-Leg）9.9kg	レンタル料金（1 日） **￥40,000**	日数料率 B
AV Stumpfl **220 インチ HD（フロント）**	MONOBLOX64　外寸　5090 × 2950　画面サイズ　4880 × 2740 重量：フロント生地 5.0kg　フレーム 13.5kg　スタンド（AT48-Leg）15.0kg	レンタル料金（1 日） **￥60,000**	日数料率 B
AV Stumpfl **220 インチ HD（リア）**	MONOBLOX64　外寸　5090 × 2950　画面サイズ　4880 × 2740 重量：リア生地 6.6kg　フレーム 13.5kg　スタンド（AT48-Leg）15.0kg	レンタル料金（1 日） **￥80,000**	日数料率 B
AV Stumpfl **248 インチ HD（フロント）**	MONOCLIP64　外寸　5690 × 3290　画面サイズ　5490 × 3090 重量：フロント生地 8.9g　フレーム 25.0kg　スタンド（AT48-Leg）15.0kg	レンタル料金（1 日） **￥80,000**	日数料率 B
AV Stumpfl **248 インチ HD（リア）**	MONOCLIP64　外寸　5690 × 3290　画面サイズ　5490 × 3090 重量：リア生地 8.9kg　フレーム 25.0g　スタンド（AT48-Leg）15.0kg	レンタル料金（1 日） **￥100,000**	日数料率 B
AV Stumpfl **275 インチ HD（フロント）**	MONOBLOX64　外寸　6310 × 3640　画面サイズ　6100 × 3430 重量：フロント生地 7.3kg　フレーム 23.7kg　スタンド（AT32/64-Leg）11.7kg	レンタル料金（1 日） **￥90,000**	日数料率 B
AV Stumpfl **275 インチ HD（リア）**	MONOBLOX64　外寸　6310 × 3640　画面サイズ　6100 × 3430 重量：リア生地 9.8kg　フレーム 23.7kg　スタンド（AT32/64-Leg）11.7kg	レンタル料金（1 日） **￥110,000**	日数料率 B
AV Stumpfl **303 インチ HD（フロント）**	MONOBLOX64　外寸　6910 × 3970　画面サイズ　6710 × 3770 重量：フロント生地 11kg　フレーム 31.0kg　スタンド（AT64-Leg）19kg	レンタル料金（1 日） **￥100,000**	日数料率 B
AV Stumpfl **303 インチ HD（リア）**	MONOBLOX64　外寸　6910 × 3970　画面サイズ　6710 × 3770 重量：リア生地 11kg　フレーム 31.0kg　スタンド（AT64-Leg）19kg	レンタル料金（1 日） **￥120,000**	日数料率 B
AV Stumpfl **330 インチ HD（フロント）**	MONOBLOX64　外寸　7530 × 4320　画面サイズ　7320 × 4110 重量：フロント生地 10.1kg　フレーム 28.8kg　スタンド（AT64-Leg）19kg	レンタル料金（1 日） **￥120,000**	日数料率 B
AV Stumpfl **330 インチ HD（リア）**	MONOBLOX64　外寸　7530 × 4320　画面サイズ　7320 × 4110 重量：リア生地 13.6kg　フレーム 28.8kg　スタンド（AT64-Leg）19kg	レンタル料金（1 日） **￥140,000**	日数料率 B

モバイルスクリーン

KIC **60 インチ　KP-60**	モバイルスクリーン 収納時寸法　110 × 120 × 1410　質量：6.4kg	レンタル料金（1 日） **￥2,000**	日数料率 B
KIKUCHI **60 インチ　GUP-60W**	モバイルスクリーン 収納時寸法　115 × 150 × 1380　質量：4.8kg	レンタル料金（1 日） **￥2,000**	日数料率 B
KIC **80 インチ　KP-80**	モバイルスクリーン 収納時寸法　110 × 120 × 1810　質量：7.4kg	レンタル料金（1 日） **￥3,000**	日数料率 B
GRANDVIEW **80 インチ　GFP-80W**	モバイルスクリーン 収納時寸法　115 × 150 × 1780　質量：7.8kg	レンタル料金（1 日） **￥3,000**	日数料率 B
GRANDVIEW **80 インチ　GFP-80HDW**	ハイビジョンサイズモバイルスクリーン 収納時寸法　1930 × 150 × 115　質量：7.9kg	レンタル料金（1 日） **￥3,000**	日数料率 B
GRANDVIEW **92 インチ　GFP-92HDW**	ハイビジョンサイズモバイルスクリーン 収納時寸法　2192 × 150 × 115　質量：9.2kg	レンタル料金（1 日） **￥3,000**	日数料率 B
KIC **100 インチ　KP-100**	モバイルスクリーン 収納時寸法　110 × 120 × 2216　質量：9.0kg	レンタル料金（1 日） **￥5,000**	日数料率 B
KIC **KS-18W**	三脚式スクリーン　1：1 サイズ　ホワイトタイプ スクリーンサイズ：1800 × 1800　重量：8.5kg	レンタル料金（1 日） **￥3,000**	日数料率 B
サンワサプライ **PRS-S60**	三脚式スクリーン　1：1 サイズ　ホワイトタイプ スクリーンサイズ：1200 × 1200　重量：6.8kg	レンタル料金（1 日） **￥1,500**	日数料率 B

参考資料：スクリーンサイズ表

	NTSC (4:3)		HD (16:9)		WUXGA (16:10)	
インチ	W (mm)	H (mm)	W (mm)	H (mm)	W (mm)	H (mm)
50	1016	762	1107	623	1077	673
60	1219	914	1328	747	1292	808
70	1422	1067	1549	872	1508	942
80	1626	1219	1771	996	1723	1077
90	1829	1372	1992	1121	1938	1211
100	2032	1524	2214	1245	2154	1346
110	2235	1676	2435	1370	2369	1481
120	2438	1829	2656	1494	2584	1615
130	2642	1981	2878	1619	2800	1750
140	2845	2134	3099	1743	3015	1884
150	3048	2286	3320	1868	3231	2019
160	3251	2438	3542	1992	3446	2154
170	3454	2591	3763	2117	3661	2288
180	3658	2743	3984	2241	3877	2423
190	3861	2896	4206	2366	4092	2557
200	4064	3048	4427	2490	4308	2692
210	4267	3200	4648	2615	4523	2827
220	4470	3353	4870	2739	4738	2961
230	4674	3505	5091	2864	4953	3096
240	4877	3658	5312	2988	5169	3231
250	5080	3810	5534	3113	5384	3365
260	5283	3962	5755	3237	5600	3500
270	5486	4115	5976	3362	5815	3634
280	5690	4267	6198	3486	6030	3769
290	5893	4420	6419	3611	6246	3904
300	6096	4572	6641	3735	6462	4038
310	6299	4724	6862	3860	6677	4173
320	6502	4877	7083	3984	6893	4307
330	6706	5029	7305	4109	7108	4442
340	6909	5182	7526	4233	7323	4578
350	7112	5334	7747	4358	7539	4711
360	7315	5486	7969	4482	7754	4846
370	7518	5639	8190	4607	7969	4982
380	7722	5791	8411	4731	8185	5115
390	7925	5944	8633	4856	8400	5251
400	8128	6096	8854	4980	8616	5384
410	8331	6248	9075	5105	8831	5519
420	8534	6401	9297	5229	9046	5655
430	8738	6553	9518	5354	9262	5788
440	8941	6706	9739	5478	9477	5924
450	9144	6858	9961	5603	9693	6057
460	9347	7010	10182	5727	9906	6192
470	9550	7163	10403	5852	10122	6327
480	9754	7315	10625	5976	10338	6462
490	9957	7468	10846	6101	10553	6596
500	10160	7620	11068	6225	10768	6730

本カタログに記載されております料金には、消費税が含まれておりません。

映写台

RATEC
大型映写台 H2000~2400

●主な仕様

外形寸法	W1350 × D900 × H2000~2400mm
重量	62kg
付属品	専用スカート

レンタル料金 1日（税別）	日数料率 A	￥10,000

RATEC
映写台（L）H2000

●主な仕様

外形寸法	W1350 × D850 × H2000mm
重量	62kg（中間棚含む）
付属品	専用スカート

レンタル料金 1日（税別）	日数料率 A	￥8,000

RATEC
客席用段差映写台 (高)

●主な仕様

外形寸法	W1200 × D800 × H1500 ～ 1940mm
重量	47.3kg
付属品	専用スカート

レンタル料金 1日（税別）	日数料率 A	￥8,000

RATEC
客席用段差映写台（低）

●主な仕様

外形寸法	W900 × D900 × H692 ～ 1192mm
重量	38kg
付属品	なし

レンタル料金 1日（税別）	日数料率 A	￥8,000

光和 **PRO-2000**	プロジェクター用映写台 W1200 × D790 × H2000mm	レンタル料金（1日） **￥8,000**	日数料率 A
LUXOR **LEL-DUO**	可動式 AV テーブル テーブル部内径 W804 × H600	レンタル料金（1日） **￥3,000**	日数料率 A
LUXOR **LE-DUO**	可動式 AV テーブル テーブル部内径 W598 × H446	レンタル料金（1日） **￥2,000**	日数料率 A
サンワサプライ **PR-4**	折りたたみプロジェクター台　総耐荷重：20kg サイズ：W330 × D498 × H610-730mm　重量：9.1kg	レンタル料金（1日） **￥2,000**	日数料率 A
RATEC **アルミ組み立て映写台**	アルミ製組み立て式映写台　高さ 1900・1000mm 900W × 750D × 1900Hmm	レンタル料金（1日） **￥6,000**	日数料率 A
E-IMAGE **PST-10**	カメラ用ポータブルステージ　プラットホーム：W600 × D600 × H580mm ライザー：630 × 75（長さ x 幅）× H610mm	レンタル料金（1日） **￥8,000**	日数料率 A
Kendallizer **SPIDERPOD**	カメラ用ポータブルステージ・アルミイントレ　耐荷重：300Kg 組み立て時サイズ：幅 90cm ×奥行き 90cm ×高さ 82.5cm	レンタル料金（1日） **￥5,000**	日数料率 A
INTELLI STAGE **INTELLI STAGE**	W1000 × D1000 × H600mm 折りたたみステージ	レンタル料金（1日） **￥3,000**	日数料率 A

モニター台

RATEC
STD-R02

※取り付け時には専用背面金具が必要（弊社モニターには取り付け済）

●主な仕様

対応機種	50 インチまでの PDP・液晶モニター
重量	約 38kg
付属品	スタンド用テーブル（木製）

レンタル料金 1 日（税別）	日数料率 A	¥6,000

大型モニター壁掛け金具

RATEC **STD-1907A**	液晶モニター用自立スタンド　70-90 インチ薄型 LCD 用　別途背面金具要 昇降寸法は 1400h ～ 1950h の昇降が 50mm ピッチ	レンタル料金（1 日） **¥10,000**	日数料率 A
RATEC **SR-2124G**	液晶モニター用自立スタンド　32-55 インチ薄型 LCD 用　別途背面金具要 昇降寸法は 1200h ～ 1700h の昇降が 50mm ピッチ	レンタル料金（1 日） **¥6,000**	日数料率 A
RATEC **SR-1757**	液晶モニター用自立スタンド　32-55 インチ薄型 LCD 用　別途背面金具要 昇降寸法は 1200h ～ 1700h の昇降が 50mm ピッチ	レンタル料金（1 日） **¥6,000**	日数料率 A
RATEC **SR-3713**	液晶モニター用自立スタンド　32-55 インチ薄型 LCD 用　別途背面金具要 昇降寸法は 900h ～ 1300h の昇降が 50mm ピッチ	レンタル料金（1 日） **¥6,000**	日数料率 A
RATEC **SR-1031**	液晶モニター用自立スタンド　50-80 インチ LCD 用　別途背面金具要 昇降寸法は 138h ～ 1980h の昇降が 50mm ピッチ	レンタル料金（1 日） **¥6,000**	日数料率 A
RATEC **STD-R02**	液晶モニター用自立スタンド　42-60 インチ LCD 用　別途背面金具要 昇降寸法は 1400h ～ 1900h の昇降が 50mm ピッチ	レンタル料金（1 日） **¥6,000**	日数料率 A
RATEC **SR-1061**	液晶モニター自立スタンド　20-32 インチ PDP 用　別途背面金具要 昇降寸法は 1200h ～ 1700h の昇降が 50mm ピッチ	レンタル料金（1 日） **¥6,000**	日数料率 A
RATEC **STD-R03**	液晶モニター自立スタンド　20-32 インチ PDP 用　VESA 金具付 昇降寸法は 1200h ～ 1700h の昇降が 50mm ピッチ	レンタル料金（1 日） **¥6,000**	日数料率 A
RATEC **小型モニター汎用卓上スタンド**	32-40 インチ PDP・LED 用卓上スタンド RATEC 製背面金具に対応	レンタル料金（1 日） **¥2,000**	日数料率 A
RATEC **中型モニター汎用卓上スタンド**	42-60 インチ PDP・LED 用卓上スタンド RATEC 製背面金具に対応	レンタル料金（1 日） **¥3,000**	日数料率 A
RATEC **ローモニタースタンド**	40-60 インチ PDP・LED 用床転がしスタンド 別途背面金具要	レンタル料金（1 日） **¥3,000**	日数料率 A
RATEC **プロンプタースタンド**	42 インチ PDP・LED 用床転がしスタンド 別途背面金具要	レンタル料金（1 日） **¥2,000**	日数料率 A
RATEC **プロンプタースタンド TYPE II**	15-20 インチ用モニタースタンド VESA75・100mm 対応	レンタル料金（1 日） **¥1,500**	日数料率 A
RATEC **MLT-3052**	PDP・LCD 用壁掛け金具　角度調整付き　90°～ 65°まで 別途背面金具要	レンタル料金（1 日） **¥3,000**	日数料率 A
RATEC **MLT-02**	PDP・LCD 用壁掛け金具 別途背面金具要	レンタル料金（1 日） **¥1,000**	日数料率 A
RATEC **PDP・LCD マルチ背面金具**	PDP・LCD 用マルチ背面金具 各メーカのモニターに対応可能	レンタル料金（1 日） **¥2,000**	日数料率 A
RATEC **システムパネル用 S 字フック**	システムパネル用 S 字フック　オクラノルムのビームに取り付け 別途背面金具要	レンタル料金（1 日） **¥500**	日数料率 A
RATEC **VESA 壁掛け金具**	15 ～ 32 インチ液晶モニター用壁掛け金具　VESA75・100mm 対応 背面金具付き	レンタル料金（1 日） **¥1,000**	日数料率 A
日本フォームサービス **FFP-PV-10W**	15-20 インチ用壁掛金具 VESA75・100mm 対応	レンタル料金（1 日） **¥500**	

設営関連機器・備品

マンフロット **AutoPole 032**	突っ張り式ライティングポールシステム　色：シルバー 最短 2.1 m～最長 3.7 m　重量 2.2kg	レンタル料金（1 日） **¥1,000**	日数料率 A
どこでもケーブル **PW-1**	サイズ W90 × D50 × H5.0 重量 15.5kg　溝数：5	レンタル料金（1 日） **¥2,000**	日数料率 A
adam hall **DEFENDER Mini**	寸法：W1000mm × D290mm × H48mm 重量：5kg　耐荷重：2t　ケーブルダクトサイズ：35 × 35mm（3 本）	レンタル料金（1 日） **¥2,000**	日数料率 A
adam hall **DEFENDER Nano Black**	寸法：W1000mm × D280mm × H32mm 重量：4.37kg 耐荷重：2t　ケーブルダクトサイズ：18 × 18mm（6 本）	レンタル料金（1 日） **¥2,000**	日数料率 A

本カタログに記載されております料金には、消費税が含まれておりません。

編集システム

デジタイズ

			SD	HD
デジタイズ	テープメディア・データ入稿	**60 分**	**¥5,000**	**¥ 10,000**

※オーサリング済みディスク、及び市販ディスクの入稿はできません。(DVD、Blu-ray)

映像編集

			SD	HD
映像編集費		**60 分**	**¥ 10,000**	**¥ 10,000**

DVD

DVD-R オーサリング	NTSC・60 分・片面 1 層	**1 式**	**¥ 30,000**
	NTSC・120 分・片面 1 層	**1 式**	**¥ 40,000**
	メニュー画面作成、チャプター設定	**1 式**	**¥ 20,000 ～**
DVD コピー費	ケースあり、材料費込み	**100 枚未満**	**¥ 1,200**
	ケースあり、材料費込み	**100 枚以上**	**¥ 1,000**
DVD プレス			**別途応談**

※コピーガードにつきましては、打合せ後に御見積を作成いたします。

Blu-Ray

Blu-ray オーサリング	60 分・片面 1 層	**1 式**	**¥110,000**
	120 分・片面 1 層	**1 式**	**¥220,000**
	メニュー画面作成、チャプター設定	**1 式**	**¥ 70,000 ～**
Blu-Ray コピー費	ケースあり、材料費込み	**1 枚**	**¥ 6,000**
Blu-Ray プレス			**別途応談**

※コピーガードにつきましては、打合せ後に御見積を作成いたします。

データ変換・エンコード

	時間	SD 素材エンコード	HD 素材 Web 用動画エンコード	HD 素材ダウンコンバート
動画エンコード 納品 Web 用、モバイル端末用	30 分以内	**¥ 4,000**	**¥ 25,000**	**¥ 12,000**
	60 分以内	**¥ 7,000**	**¥ 40,000**	**¥ 20,000**
	120 分以内	**¥ 10,000**	**¥ 80,000**	**¥ 40,000**
	上記以降 追加 10 分毎	**¥ 1,000**	**¥ 7,000**	**¥ 4,000**

その他の映像制作については、打合せ後に御見積を作成いたします。

タッチパネルコンテンツ

タッチパネルを用いて直感的で様々なインタラクティブ性のあるコンテンツをイベント会場や展示会場向けにご提案いたします

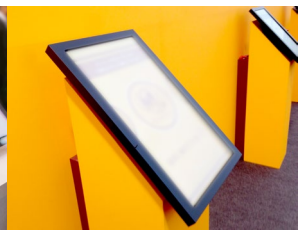

● アンケート・クイズ

アンケートやクイズにタッチパネルを使用することで、用紙記入より気軽に参加していただき、より多くの回答を集めることが可能となります。
多様なサイズのタッチパネルモニター（縦置き・横置き）、タブレット端末をご用意しております。

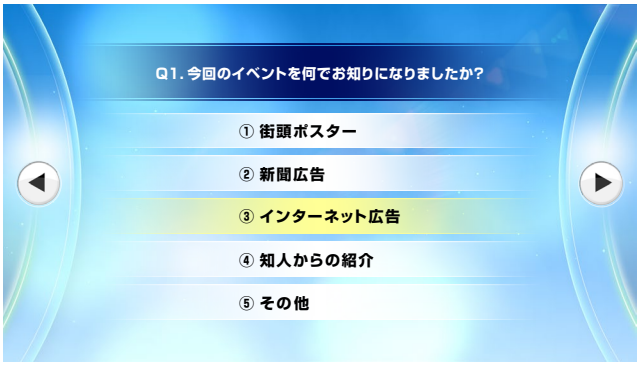

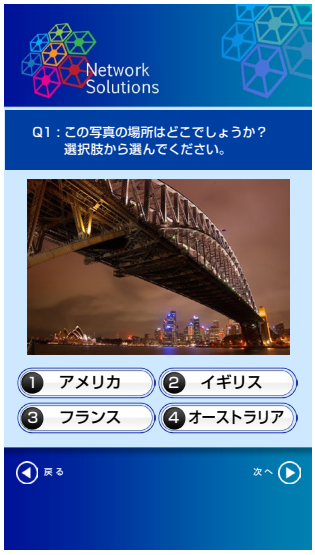

● インフォメーション・商品紹介

イベント会場でのインフォメーション、展示会での商品紹介にタッチパネルは最適です。パンフレット等の紙媒体よりも、お客様の直感的な操作でスピーディーに知りたい情報を提供できます。
ハーツでは、同時操作人数が無制限なタッチパネルモニターや小型のタブレット端末での商品紹介など、様々なコンテンツに対応可能です。

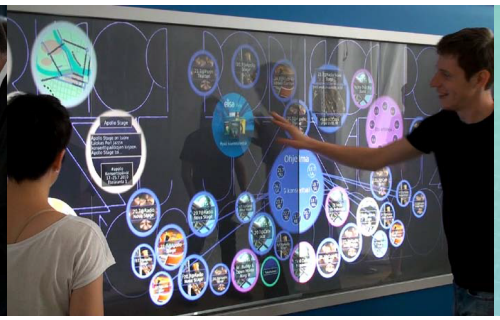

・自由なカスタマイズ

ハーツのタッチパネルコンテンツはすべてオーダーメイドで行っております。
画面インターフェイスのデザインから、動画の挿入や音楽の再生、複雑な条件分岐があるものなど、幅広く対応できます。

・集計作業の自動化

用紙を使ったアンケートでは、一枚一枚確認しながら集計していく必要がありますが、タッチパネルシステムを使用すれば、集計結果を自動的に計算することができます。集計したデータは Excel ファイルでお渡しいたします。
集計の仕方も「時間ごとに」「端末ごとに」など柔軟な対応が可能です。

レンタルのご案内

Rental Guide

■お申し込みについて

ご希望の機材名・数量・ご使用日時・搬入出・設営・オペレータの有無をご確認の上、
お申し込みください。

■レンタル料金について

記載されているレンタル料金はすべて 1 日単位（24 時間以内）になります。
レンタル料金につきましては、本カタログをご参照ください。
なお本カタログに記載されて おります料金には消費税が含まれておりません。

■オペレータ

必要に応じ、別途お見積もりさせていただきます。
オペレータ　￥40,000 ～ /1 日（8 時間まで）

■機材運搬・搬入出・設営・地方出張

必要に応じ、別途お見積もりさせていただきます。
また地方出張の際には、交通費旅費・宿泊費等を、別途に実費を申し受けます。

■レンタル機材 日数料率表

日数	RGB 機器 ビデオ・VTR 機器 日数料率 A	音響機器 スクリーン 日数料率 B	放送機器 カメラ関係 日数料率 C
1日	1.0	1.0	1.0
2日	1.3	1.6	2.0
3日	1.5	2.1	3.0
4日	1.7	2.6	4.0
5日	1.9	3.0	4.5
6日	2.1	3.4	5.0
7日	2.3	3.8	5.5
8日	2.5	4.2	6.0
9日	2.7	4.6	6.5

・10 日以上のレンタルにつきましては、別途ご相談ください。

■機材レンタルに関する問い合わせ

・株式会社ハーツ 機材センター

〒 135-0053
東京都江東区辰巳 3-12-16 月島倉庫 2 階

TEL：03-3522-6481
FAX：03-3522-6482

会社概要

Company Profile

会社名	株式会社ハーツ HEARTS-Inc.
所在地	〒 102-0083 東京都千代田区麹町 1-7-2　相互半蔵門ビルディング 1 階 TEL　03-5210-1171　/　FAX　03-5210-1172
設立	2000 年 12 月 27 日
代表	山本宏仁
従業員数	19 名（2022 年 4 月）
資本金	1000 万円
企業理念	HEARTS では、企業や学術の創造的な活動を感動的で豊かな 映像表現でサポートします。
事業内容	映像、音響機器レンタル・映像ソフト制作（撮影・編集・デジタル化） イベントの企画・運営

アクセス

Access

●本社

〒 102-0083
東京都千代田区麹町 1-7-2
相互半蔵門ビルディング 1 階

TEL：03-5210-1171
FAX：03-5210-1172

●電車でお越しの場合

- 東京メトロ有楽町線
  麹町駅 1 番出口より徒歩 7 分
- 東京メトロ半蔵門線
  半蔵門駅 6 番出口より徒歩 2 分

●機材センター

〒 135-0053
東京都江東区辰巳 3-12-16
月島倉庫 2 階

TEL：03-3522-6481
FAX：03-3522-6482

●電車でお越しの場合

- JR 京葉線・東京メトロ有楽町線
  東京臨海高速鉄道りんかい線
  新木場駅より徒歩 10 分
- 東京メトロ有楽町線
  辰巳駅 2 番出口より徒歩 15 分

HEARTS INC.

SOGO HANZOMON BLDG. 1F,
1-7-2 KOUJIMACHI, CHIYODA-KU,
TOKYO, 102-0083 JAPAN

TEL 03.5210.1171
FAX 03.5210.1172

2024 ver.2